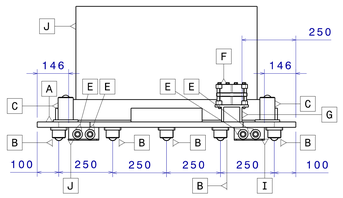

Vista frontal
Escala: 1:10

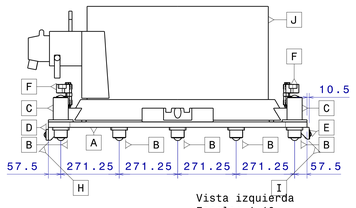

Vista izquierda
Escala: 1:10

Pieza	Descripción
A	Carro de transporte de robot
B	UTBs inferiores 9240
C	UTBs superiores 9740
D	UTBs laterales LM25
E	UTBs laterales LC22
F	Mordaza de freno P220DER
G	Soporte de mordaza de freno
H	Soporte de LM25
I	Soporte der LC22
J	Base del robot
K	Carro de transporte de herramientas
L	Rack con herramientas
M	Mecanismo de transmisión
N	Guía
O	Mecanismo de acople

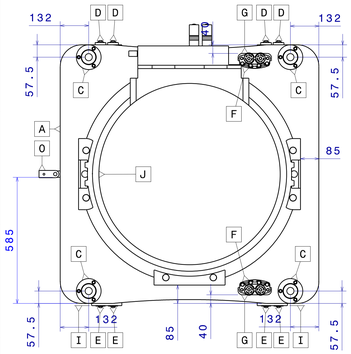

Vista superior
Escala: 1:10

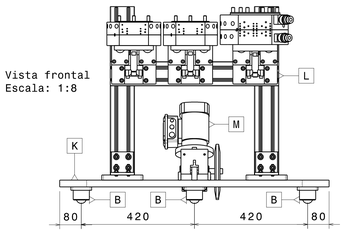

Vista frontal
Escala: 1:8

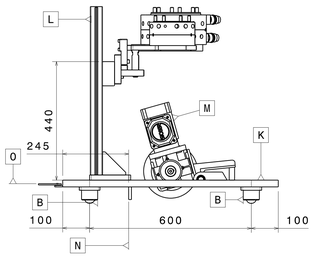

Vista izquierda
Escala: 1:8

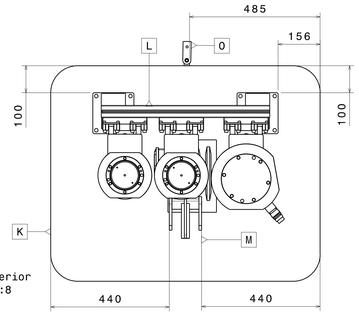

Vista superior
Escala: 1:8

Proyecto integrador de la carrera Ingeniería Mecánica. San Carlos de Bariloche - Junio 2011	INSTITUTO BALSEIRO - CAB		
DIBUJADO POR: Semine A	FECHA: 6/7/2011	TITULO DEL PLANO: Carros de transporte armados	
REVISADO POR: Fernández M. D	FECHA	TAM.: A2	NÚMERO DEL PLANO: E-1 / REV
DISEÑADO POR: Semine A.	FECHA	ESCALA / PESO (KG)	HOJA 1/1

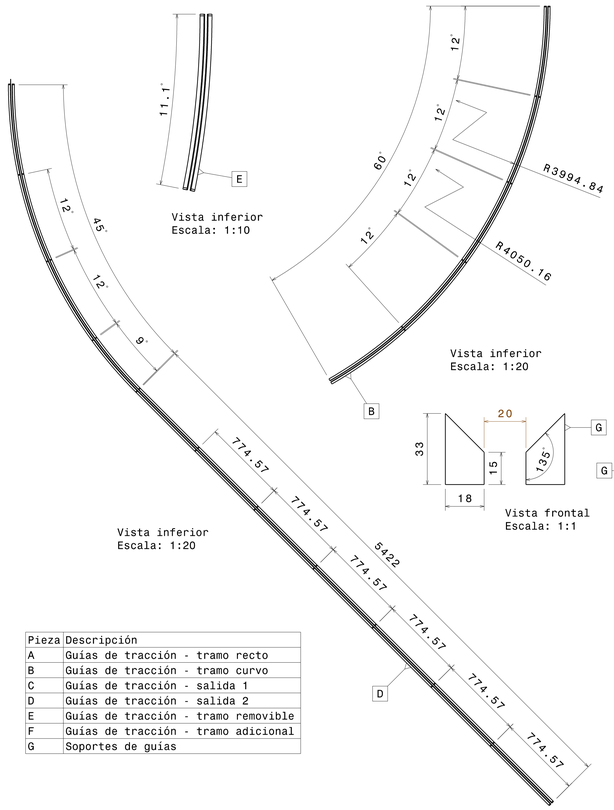

Vista inferior
Escala: 1:10

Vista inferior
Escala: 1:20

Vista inferior
Escala: 1:20

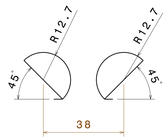

Detalla B
Escala: 1:1

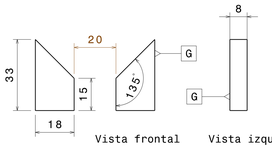

Vista frontal
Escala: 1:1

Vista izquierda
Escala: 1:1

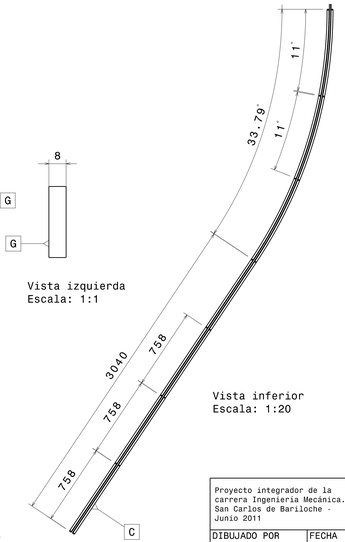

Vista inferior
Escala: 1:20

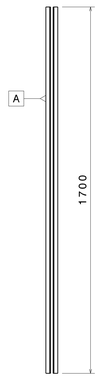

Vista inferior
Escala: 1:10

Vista frontal
Escala: 1:10

Pieza	Descripción
A	Guías de tracción - tramo recto
B	Guías de tracción - tramo curvo
C	Guías de tracción - salida 1
D	Guías de tracción - salida 2
E	Guías de tracción - tramo removible
F	Guías de tracción - tramo adicional
G	Soportes de guias

Proyecto integrador de la carrera Ingeniería Mecánica. San Carlos de Bariloche - Junio 2011	INSTITUTO BALSEIRO - CAB		
DIBUJADO POR: Semine A	FECHA: 6/7/2011	TITULO DEL PLANO: Guías de transmisión	
REVISADO POR: Fernández M. D	FECHA	TAM.: A2	NÚMERO DEL PLANO: D-7 / REV
DISEÑADO POR: Semine A.	FECHA	ESCALA / PESO (KG)	HOJA 1/1

Pieza	Descripción
A	Perfil antivuelco externo - primer tramo de salida
B	Perfil antivuelco interno - primer tramo de salida
C	Base - primer tramo de salida

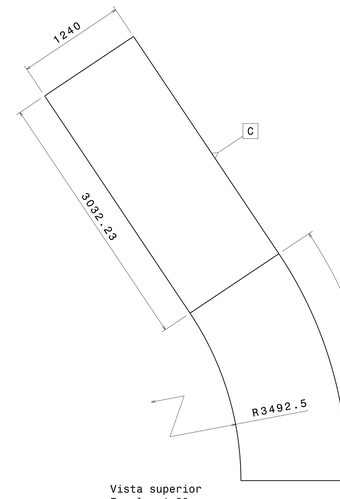

Vista superior
Escala: 1:20

Vista superior
Escala: 1:20

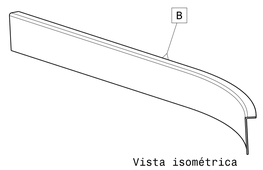

Vista isométrica
Escala: 1:20

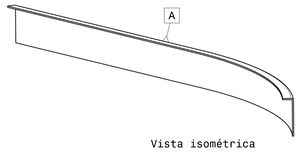

Vista isométrica
Escala: 1:20

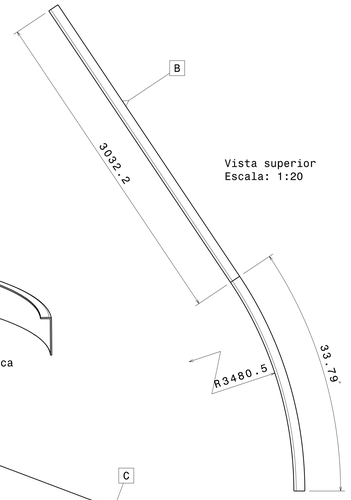

Vista superior
Escala: 1:20

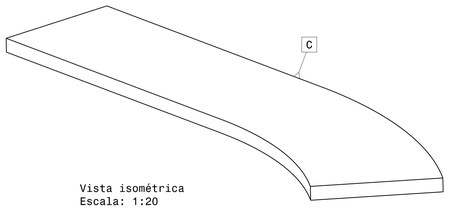

Vista isométrica
Escala: 1:20

Proyecto integrador de la carrera Ingeniería Mecánica. San Carlos de Bariloche - Junio 2011	INSTITUTO BALSEIRO - CAB		
DIBUJADO POR: Semine A	FECHA: 6/7/2011	TITULO DEL PLANO: Tramo de salida 2	
REVISADO POR: Fernández M. D	FECHA	TAM.: A2	NÚMERO DEL PLANO: D-4 / REV
DISEÑADO POR: Semine A.	FECHA	ESCALA / PESO (KG)	HOJA 1/1

Pieza	Descripción
A	Perfil antivuelco externo
B	Base
C	Perfil antivuelco interno

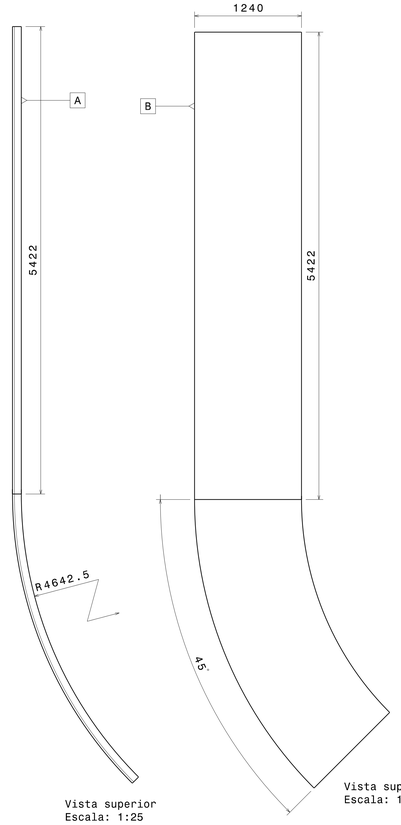

Vista superior
Escala: 1:25

Vista superior
Escala: 1:25

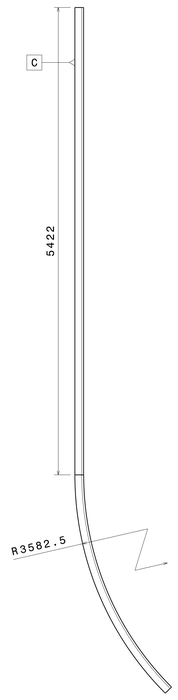

Vista superior
Escala: 1:25

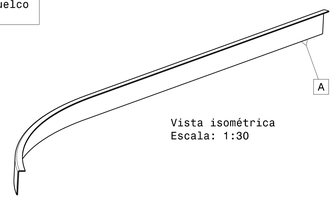

Vista isométrica
Escala: 1:30

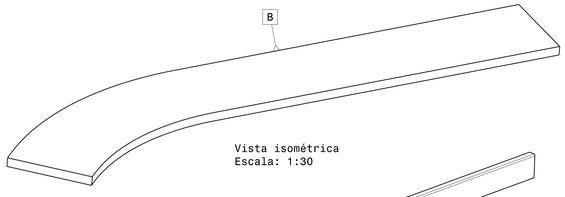

Vista isométrica
Escala: 1:30

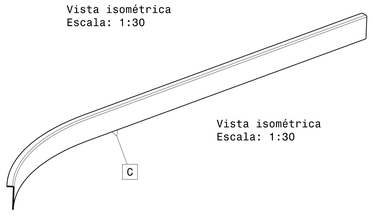

Vista isométrica
Escala: 1:30

Proyecto integrador de la carrera Ingeniería Mecánica. San Carlos de Bariloche - Junio 2011	INSTITUTO BALSEIRO - CAB		
DIBUJADO POR: Semine A	FECHA: 6/7/2011	TITULO DEL PLANO: Tramo de salida 1	
REVISADO POR: Fernández M. D	FECHA	TAM.: A2	NÚMERO DEL PLANO: D-5 / REV
DISEÑADO POR: Semine A.	FECHA	ESCALA / PESO (KG)	HOJA 1/1

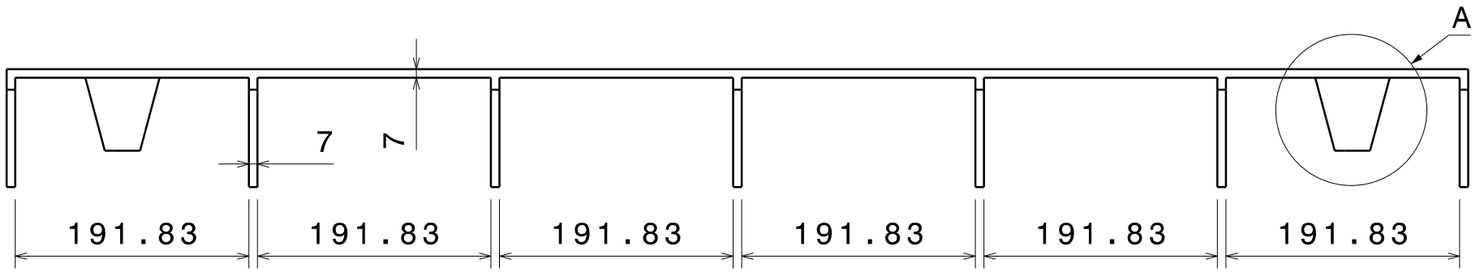

Vista frontal
Escala: 1:5

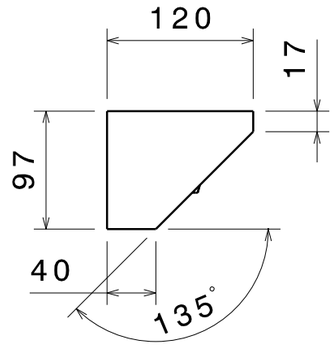

Vista izquierda
Escala: 1:5

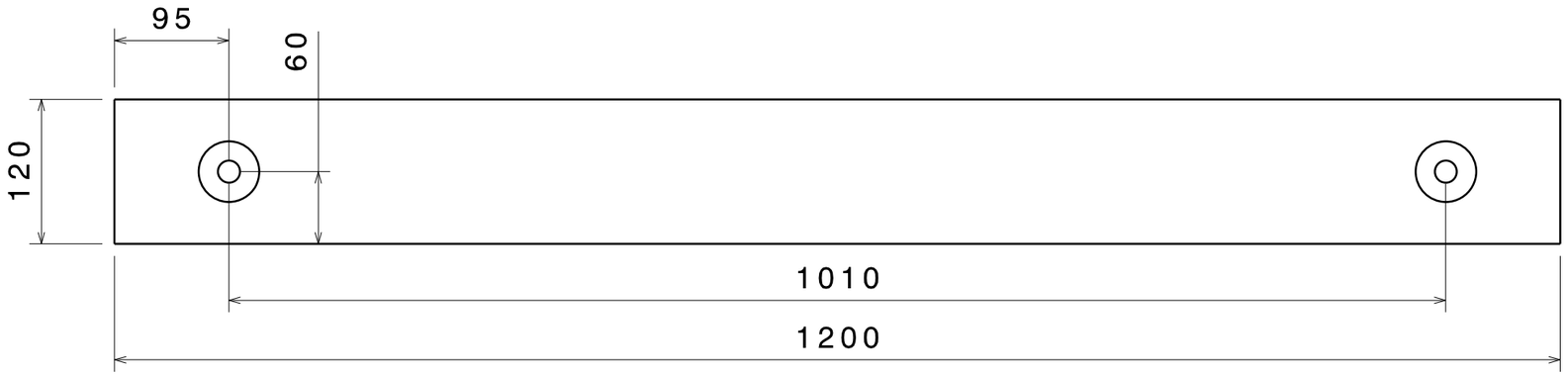

Vista superior
Escala: 1:5

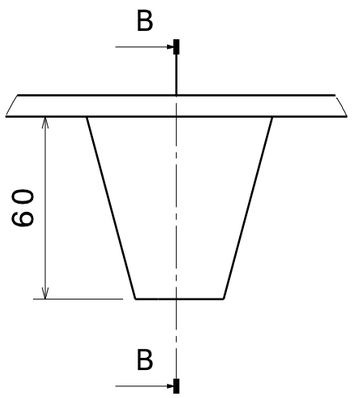

Detalle A
Escala: 1:2

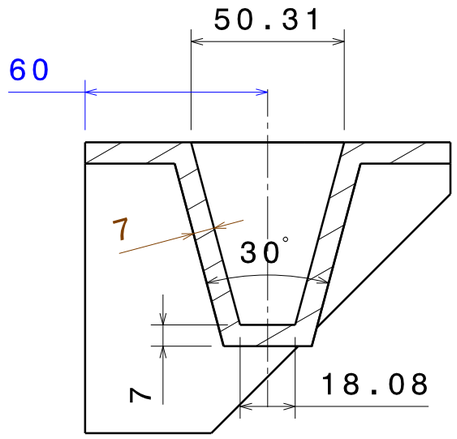

Sección B-B
Escala: 1:2

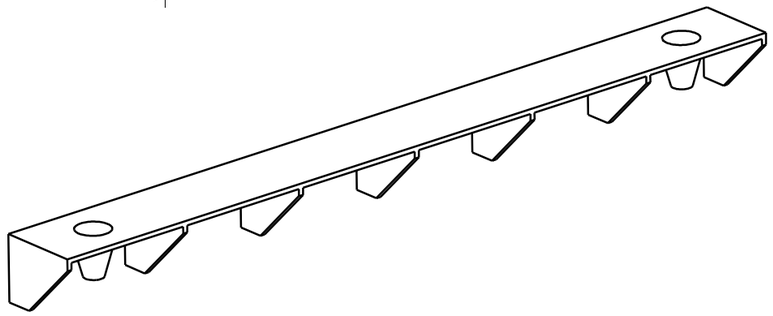

Vista isométrica
Escala: 1:8

Proyecto integrador de la carrera Ingeniería Mecánica. San Carlos de Bariloche - Junio 2011		INSTITUTO BALSEIRO - CAB			
DIBUJADO POR Alexandre	FECHA 6/7/2011	TÍTULO DEL PLANO Apoyo del tramo removible			
REVISADO POR Fernández M. D.	FECHA	TAM. A3	NÚMERO DEL PLANO D-6		REV
DISEÑADO POR Semine A.	FECHA	ESCALA	PESO (KG)		HOJA 1/1

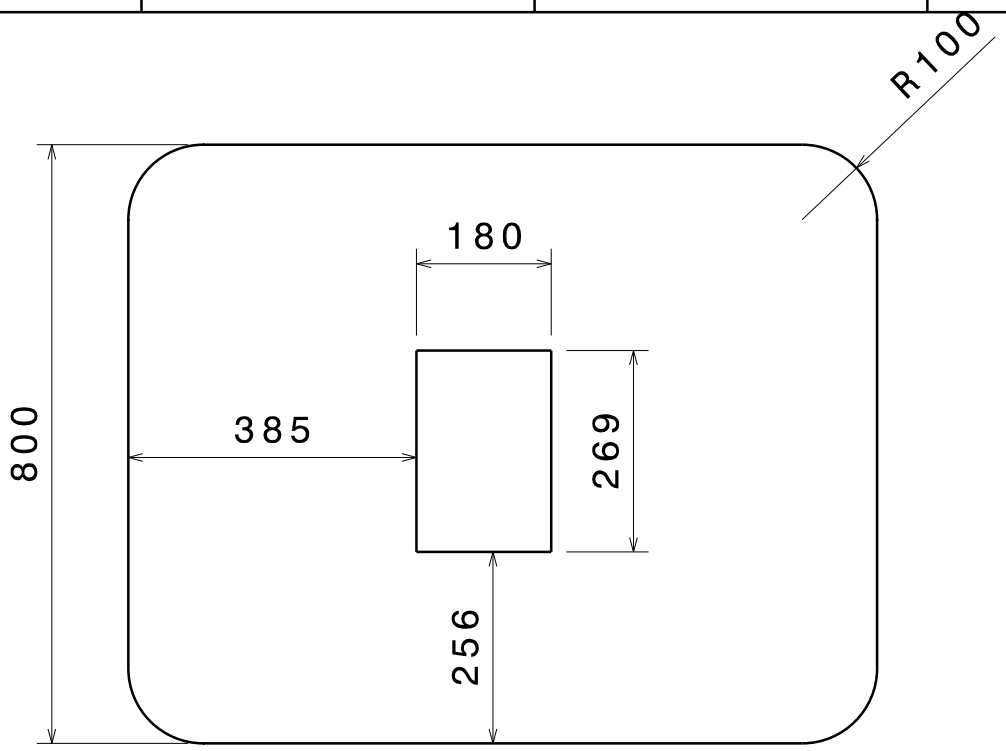

Vista inferior
Escala: 1:10

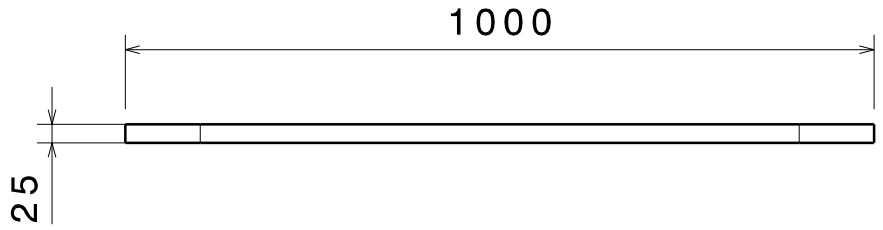

Vista frontal
Escala: 1:10

Proyecto integrador de la carrera Ingeniería Mecánica. San Carlos de Bariloche - Junio 2011		INSTITUTO BALSEIRO - CAB			
DIBUJADO POR Semine A.	FECHA 5/14/2011	TÍTULO DEL PLANO Carro de transporte de herramientas			
REVISADO POR Fernández M. D.	FECHA	TAM. A4	NÚMERO DE PLANO B-1		REV
DISEÑADO POR Semine A.	FECHA	ESCALA	PESO (KG)		HOJA 1/1

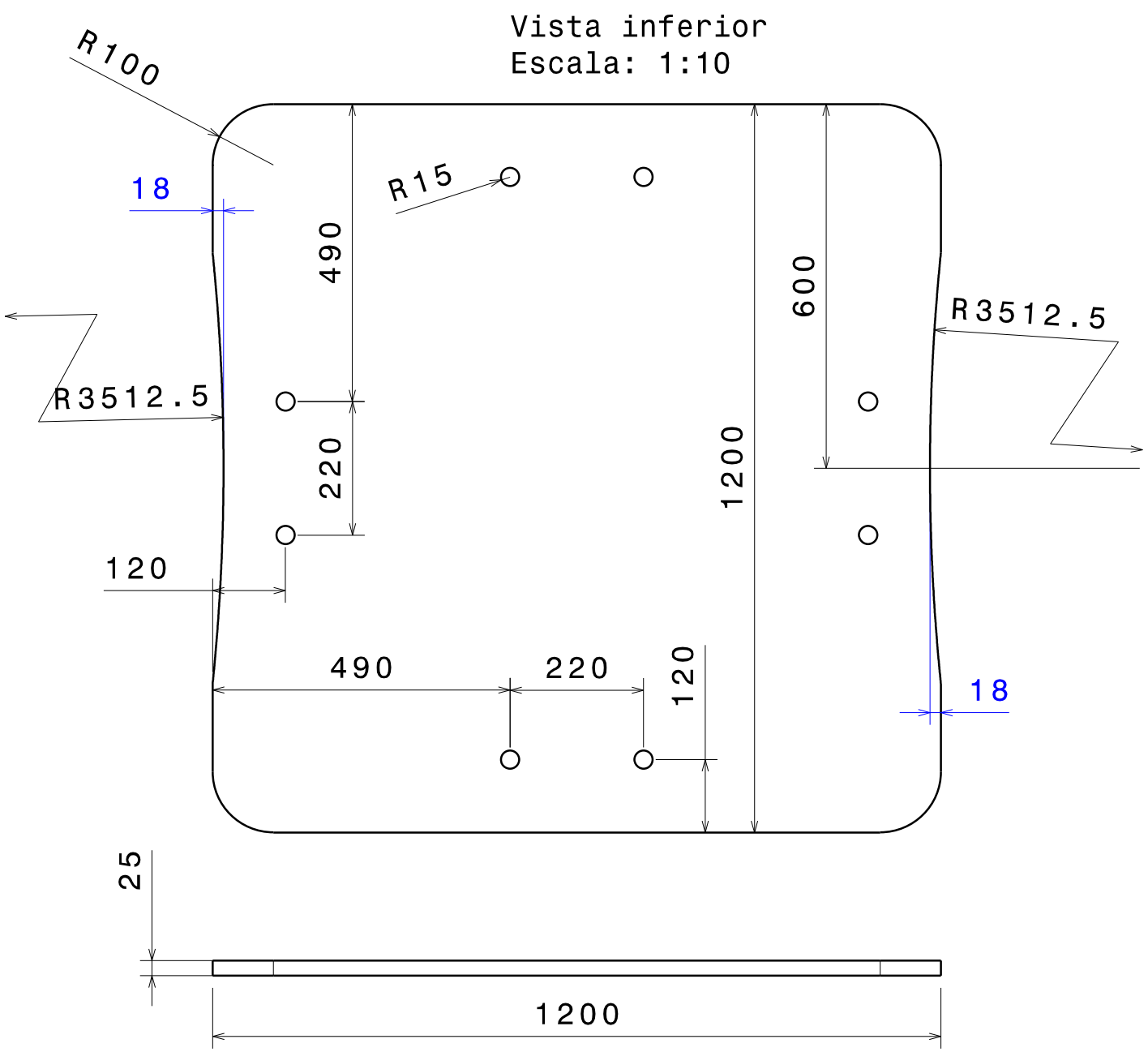

Proyecto integrador de la carrera Ingeniería Mecánica. San Carlos de Bariloche - Junio 2011

INSTITUTO BALSEIRO - CAB

DIBUJADO POR: Semine A.	FECHA: 5/14/2011	TÍTULO DEL PLANO: Carro de transporte del robot	
REVISADO POR: Fernández M. D.	FECHA	TAM.: A4	NÚMERO DE PLANO: A-1	REV
DISEÑADO POR: Semine A.	FECHA	ESCALA	PESO (KG)	HOJA 1/1

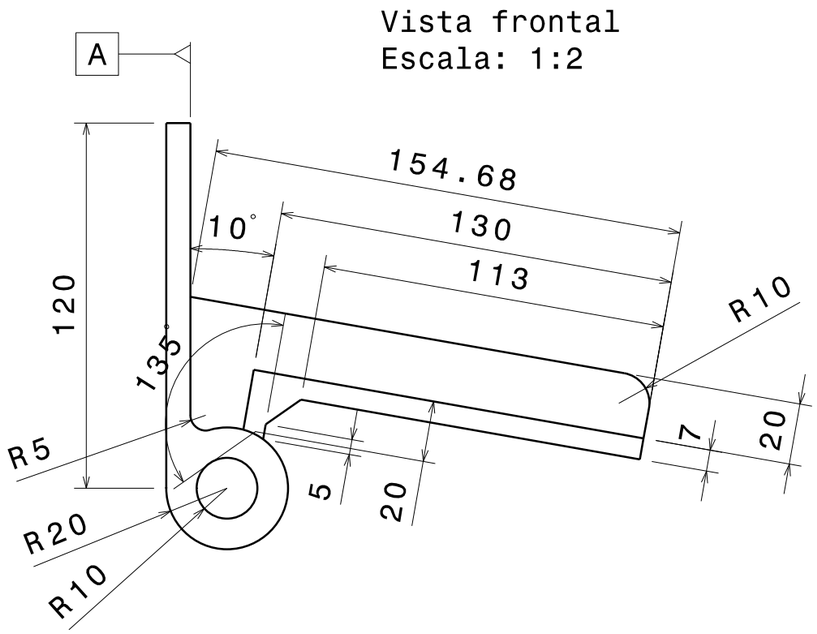

Vista frontal
Escala: 1:2

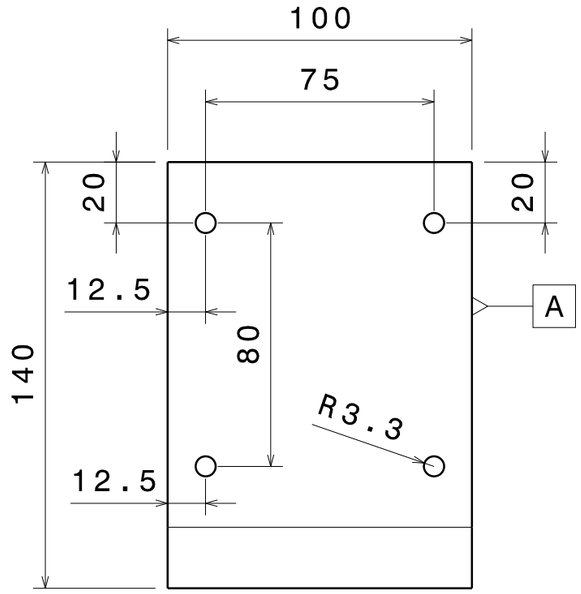

Vista izquierda
Escala: 1:2

Pieza	Descripción
A	Sujeción al motor
B	Sujeción al carro
C	Eje
D	Rueda cónica
E	Rodamiento
F	Motorreductor

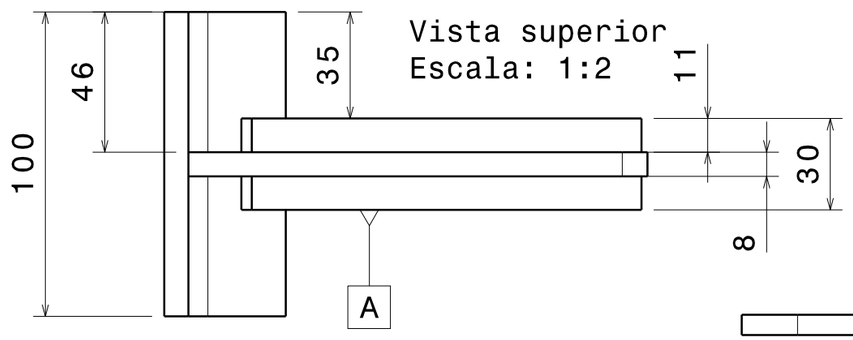

Vista superior
Escala: 1:2

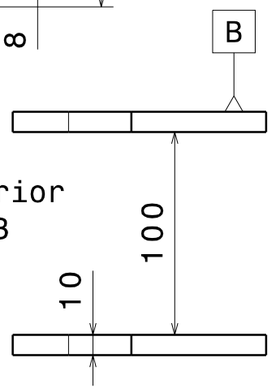

Vista inferior
Escala: 1:3

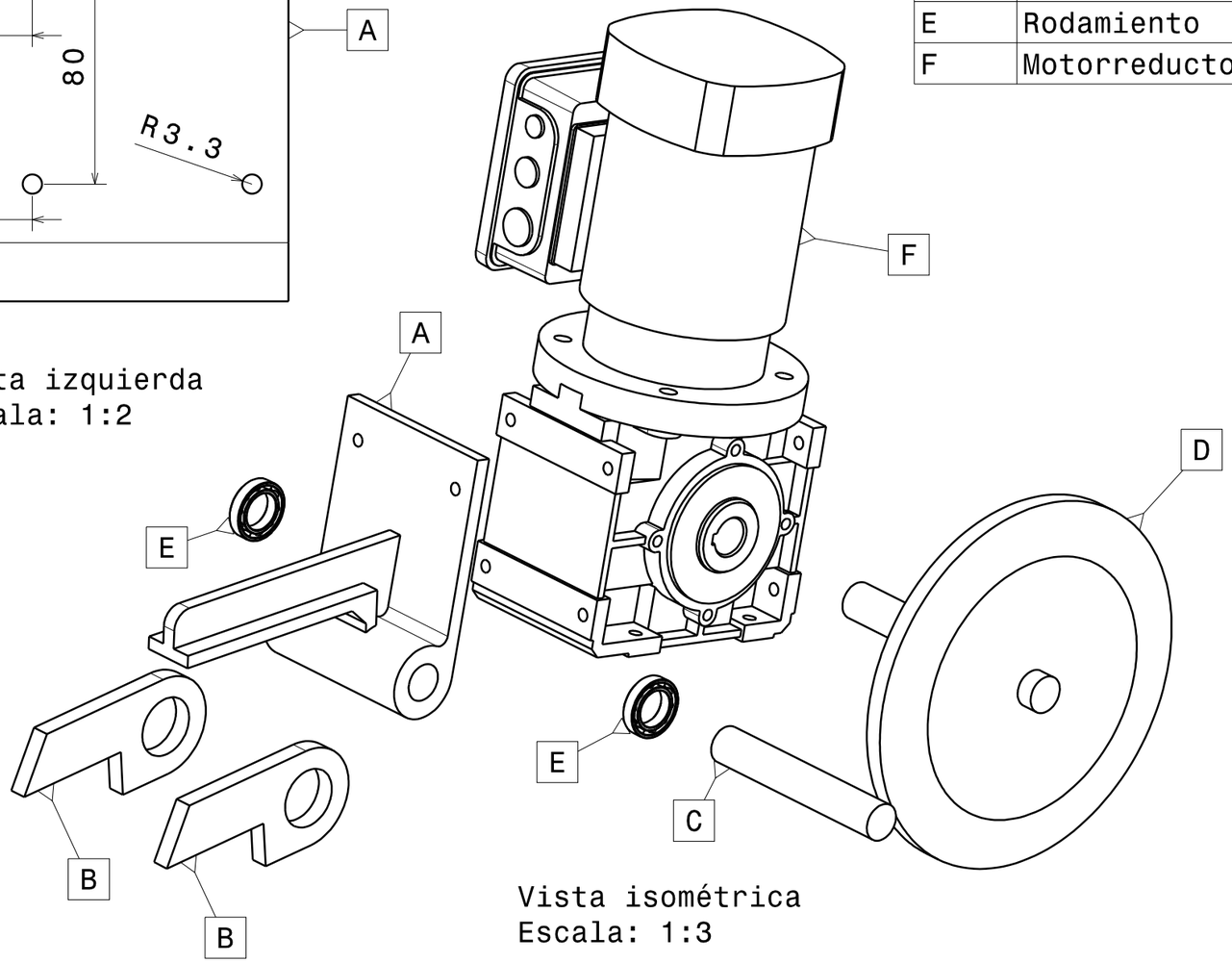

Vista isométrica
Escala: 1:3

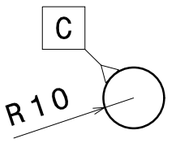

Vista frontal
Escala: 1:2

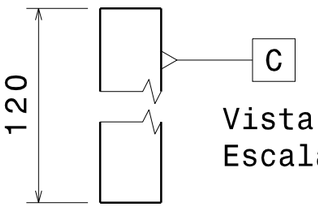

Vista superior
Escala: 1:2

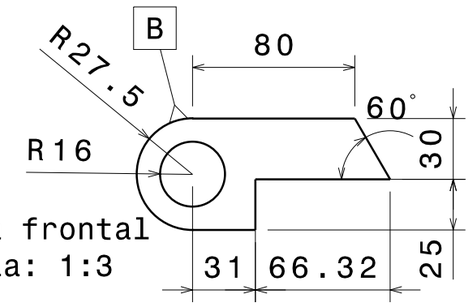

Vista frontal
Escala: 1:3

Proyecto integrador de la carrera Ingeniería Mecánica. San Carlos de Bariloche - Junio 2011

INSTITUTO BALSEIRO - CAB

DIBUJADO POR: Alexandre	FECHA: 6/7/2011	TÍTULO DEL PLANO: Mecanismo de transmisión	
REVISADO POR: Fernández M. D.	FECHA	TAM.: A3	NÚMERO DEL PLANO: B-3 / REV
DISEÑADO POR: Semine A.	FECHA	ESCALA	PESO (KG) / HOJA 1/1

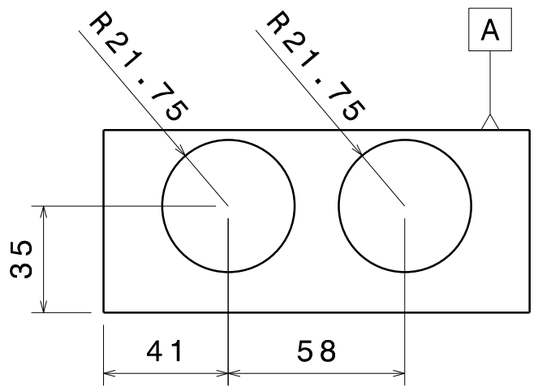

Vista frontal
Escala: 1:2

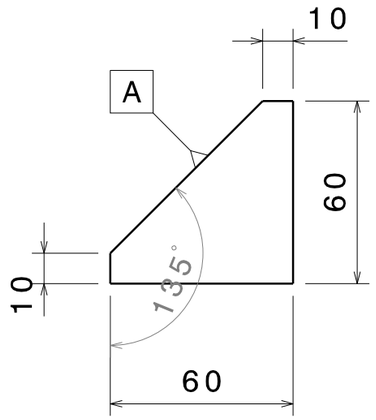

Vista izquierda
Escala: 1:2

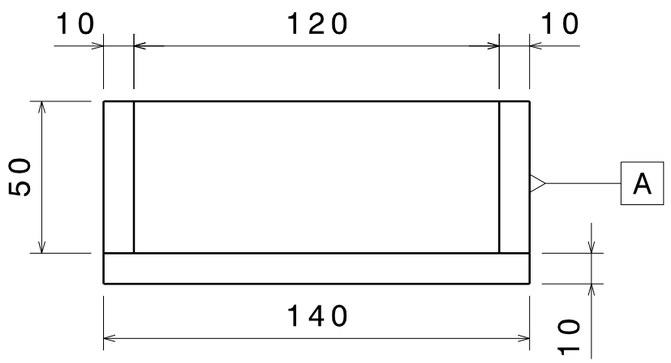

Vista superior
Escala: 1:2

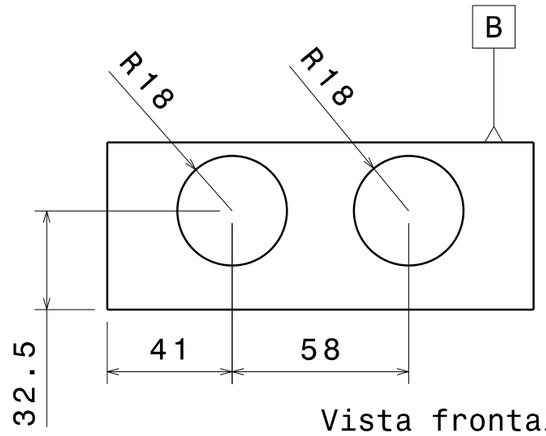

Vista frontal
Escala: 1:2

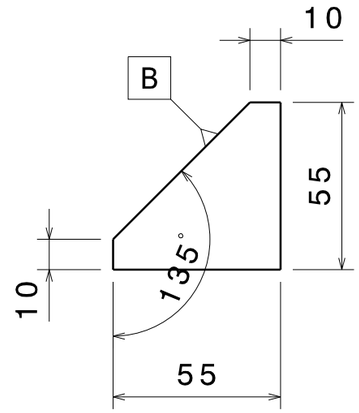

Vista izquierda
Escala: 1:2

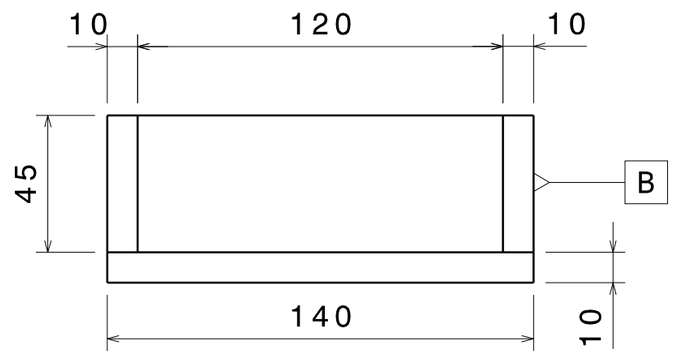

Vista superior
Escala: 1:2

Pieza	Descripción
A	Pieza de fijación de LM25
B	Pieza de fijación de LC22

Proyecto integrador de la carrera Ingeniería Mecánica. San Carlos de Bariloche - Junio 2011

DIBUJADO POR: Alexandre	FECHA: 6/7/2011	INSTITUTO BALSEIRO - CAB	
REVISADO POR: Fernández M. D.	FECHA	TÍTULO DEL PLANO: Piezas de fijación de UTBs laterales	
DISEÑADO POR: Semine A.	FECHA	TAM.: A3	NÚMERO DEL PLANO: A-2 / REV
		ESCALA	PESO (KG) / HOJA 1/1

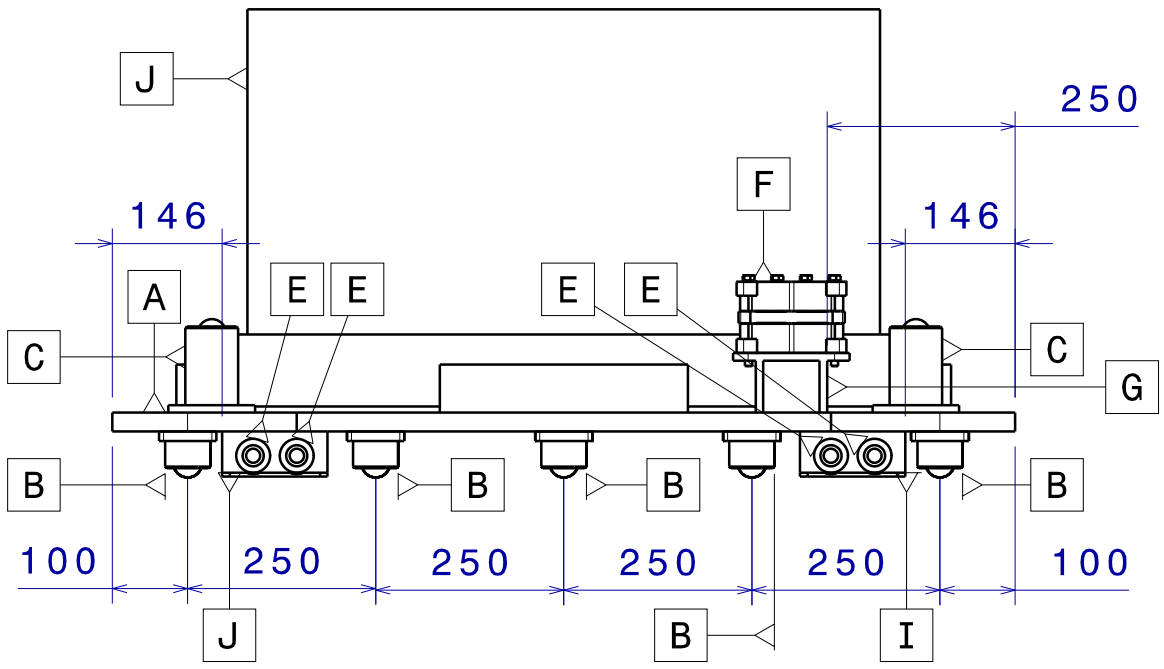

Vista frontal
Escala: 1:10

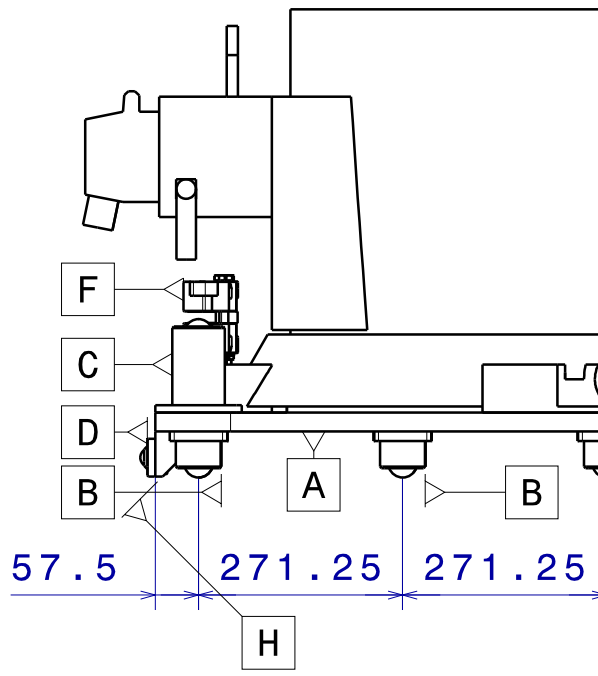

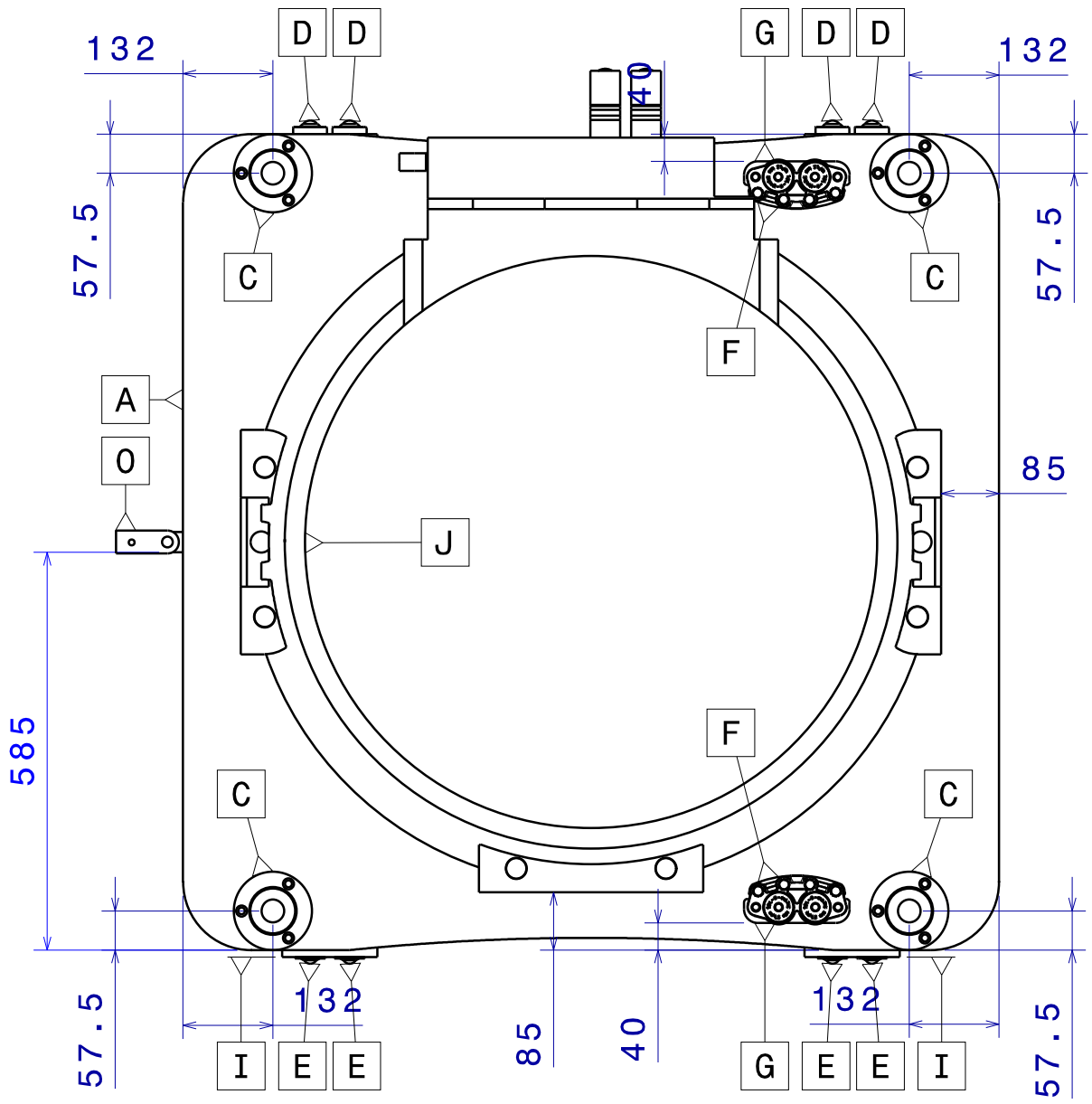

Vista superior
Escala: 1:10

Vista frontal
Escala: 1:8

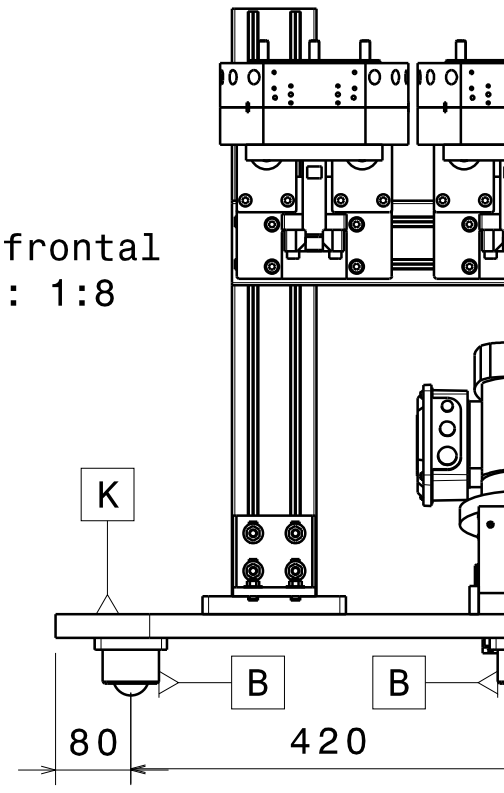

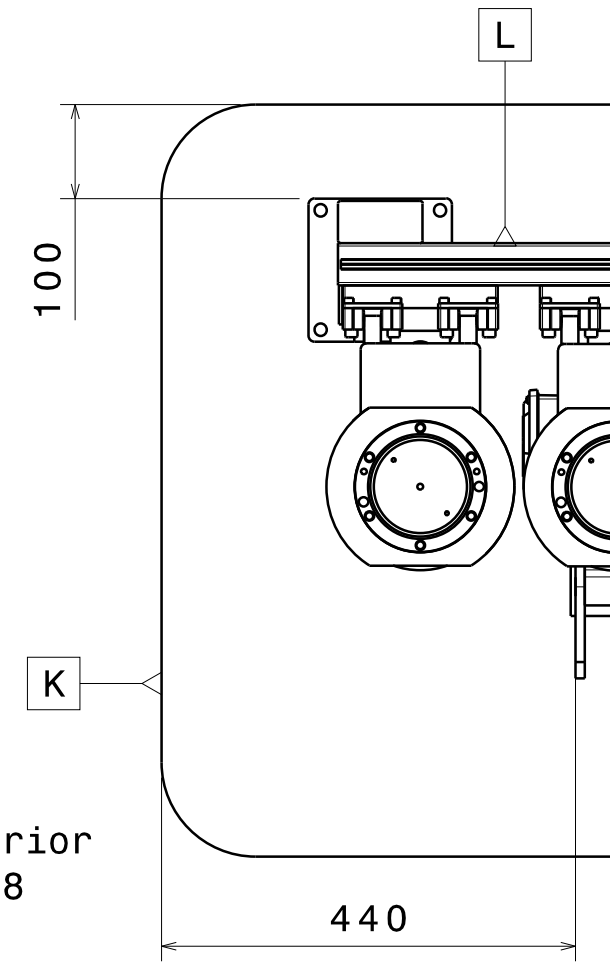

Vista superior
Escala: 1:8

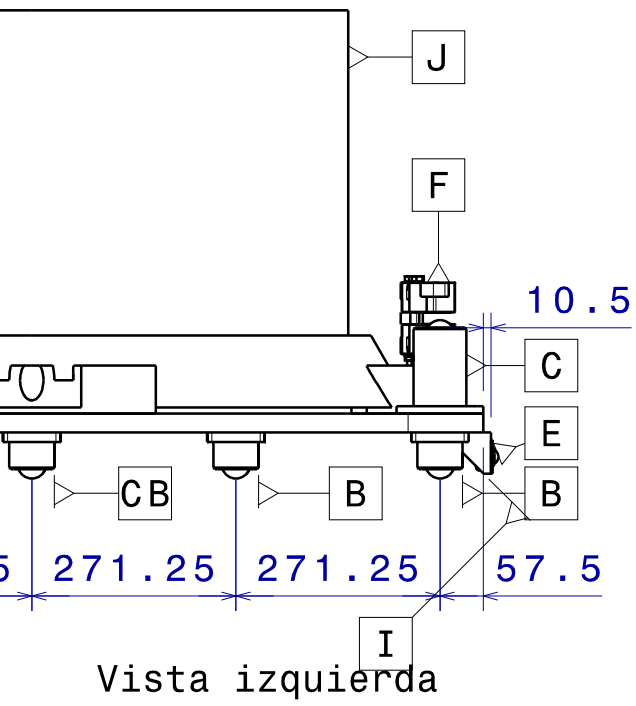

Vista izquierda
Escala: 1:10

Pieza	Descripción
A	Carro de transporte de robot
B	UTBs inferiores 9240
C	UTBs superiores 9740
D	UTBs laterales LM25
E	UTBs laterales LC22
F	Mordaza de freno P220DER
G	Soporte de mordaza de freno
H	Soporte de LM25
I	Soporte der LC22
J	Base del robot
K	Carro de transporte de herramientas
L	Rack con herramientas
M	Mecanismo de transmisión
N	Guía
O	Mecanismo de acople

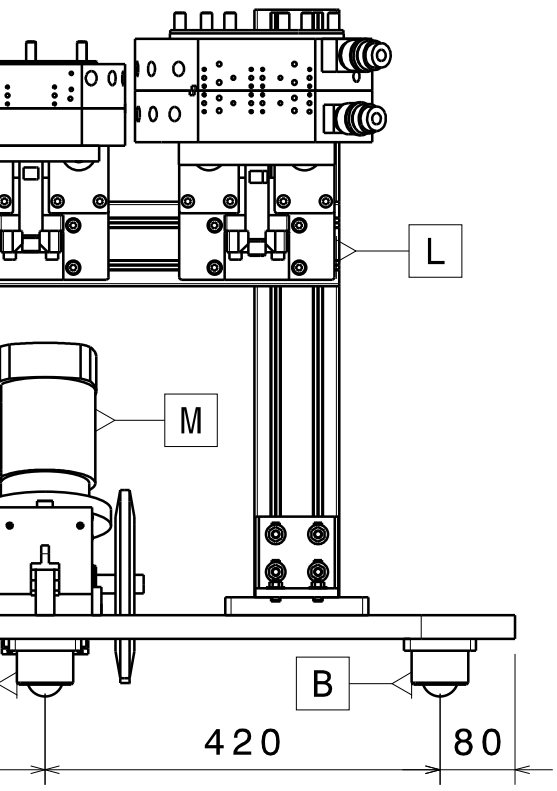

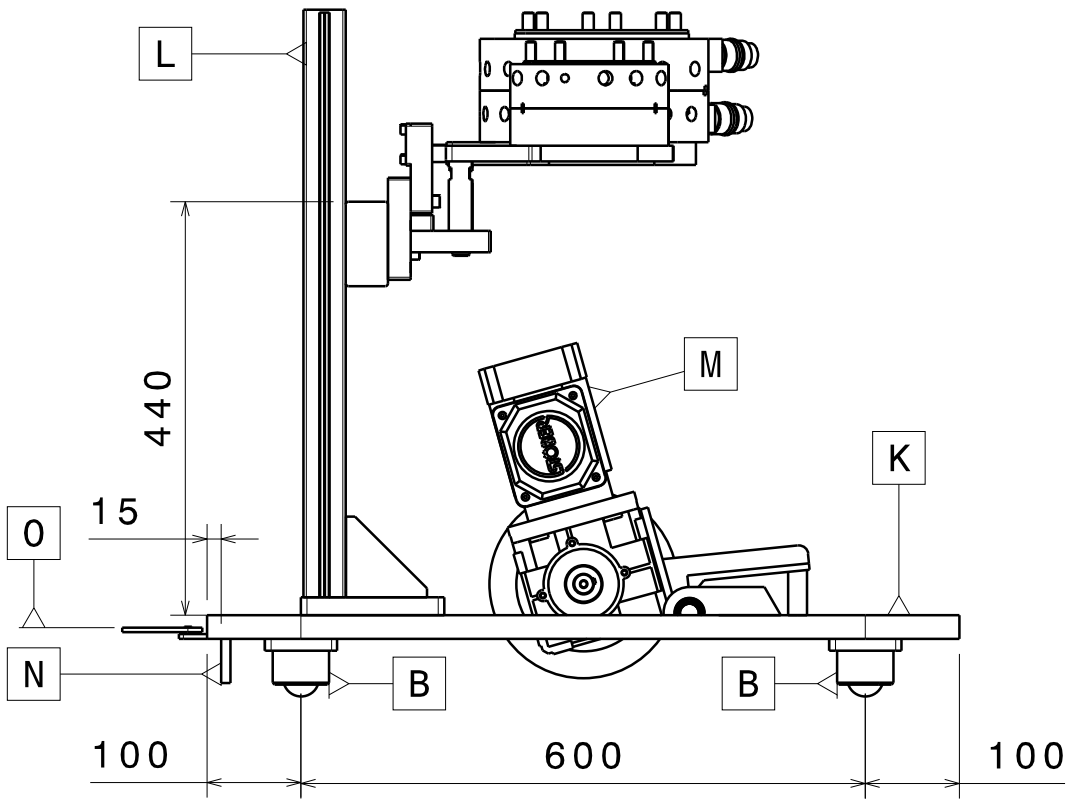

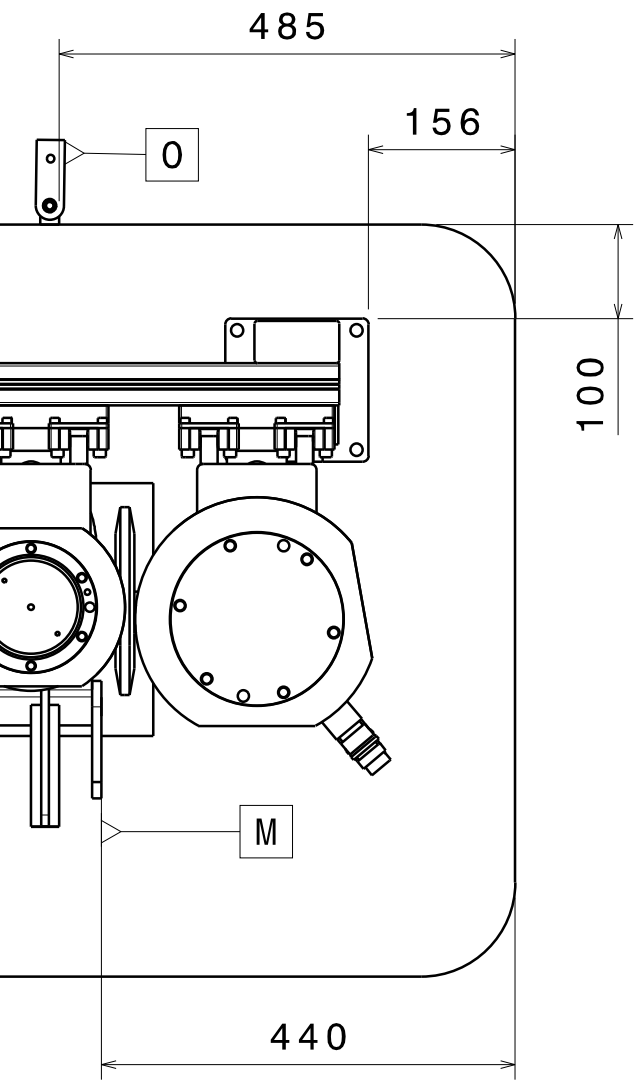

Vista izquierda
Escala: 1:8

Proyecto integrador de la carrera Ingeniería Mecánica. San Carlos de Bariloche - Junio 2011		INSTITUTO BALSEIRO - CAB	
DIBUJADO POR: Semine A	FECHA: 6/7/2011	TÍTULO DEL PLANO: Carros de transporte armados	
REVISADO POR: Fernández M. D.	FECHA	TAM.: A2	NÚMERO DEL PLANO: E-1 / REV
DISEÑADO POR: Semine A.	FECHA	ESCALA / PESO (KG)	HOJA 1/1

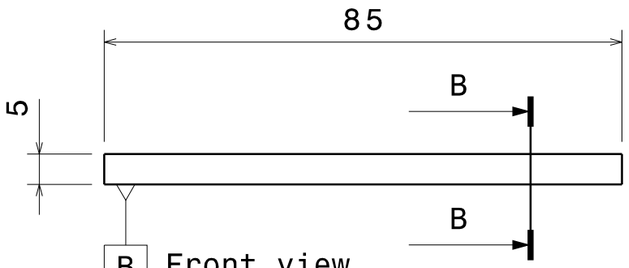

Front view
Scale: 1:1

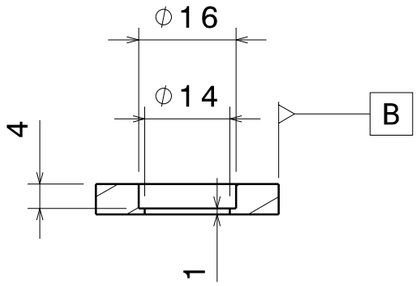

Section view B-B
Scale: 1:1

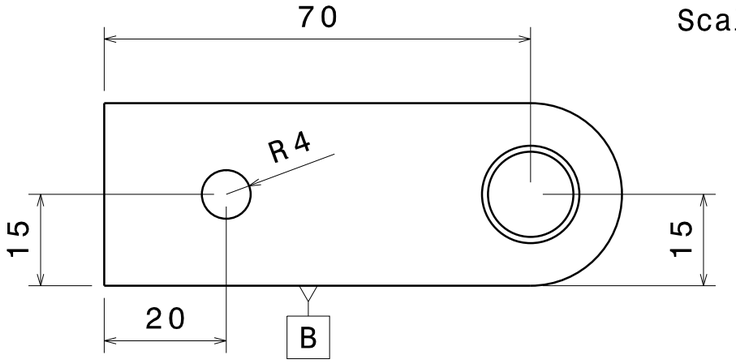

Top view
Scale: 1:1

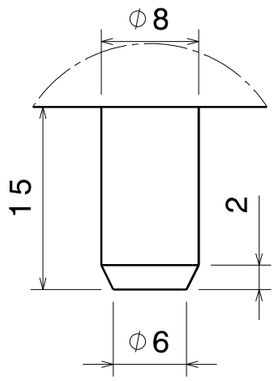

Detail A
Scale: 2:1

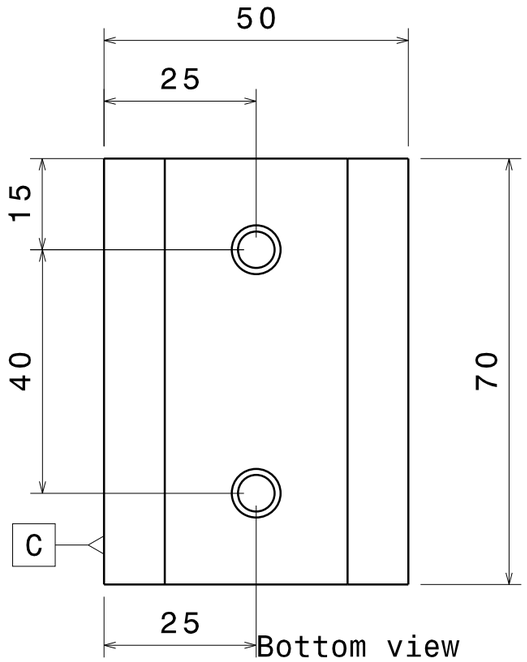

Bottom view
Scale: 1:1

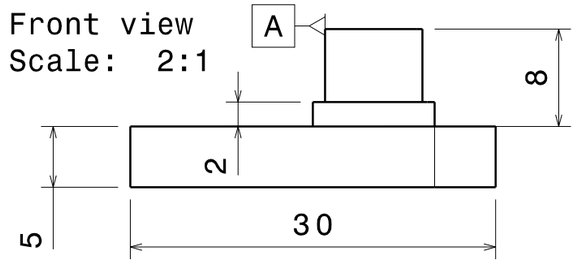

Front view
Scale: 2:1

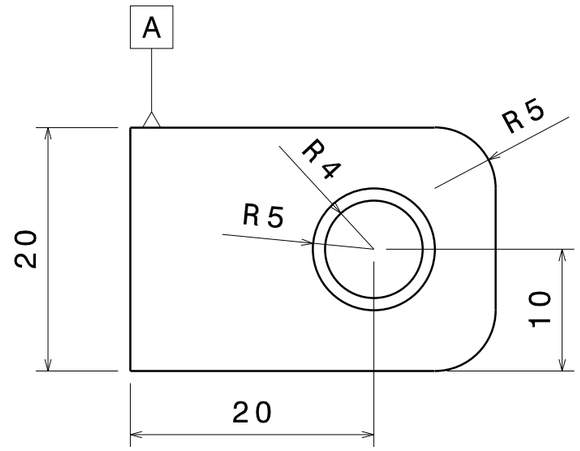

Top view
Scale: 2:1

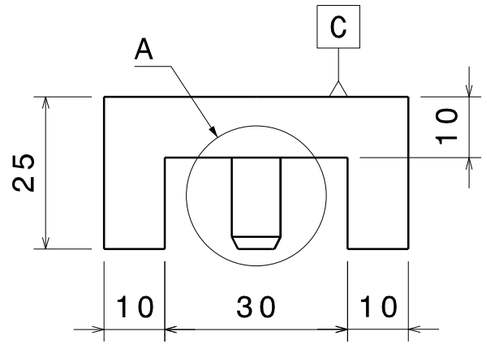

Front view
Scale: 1:1

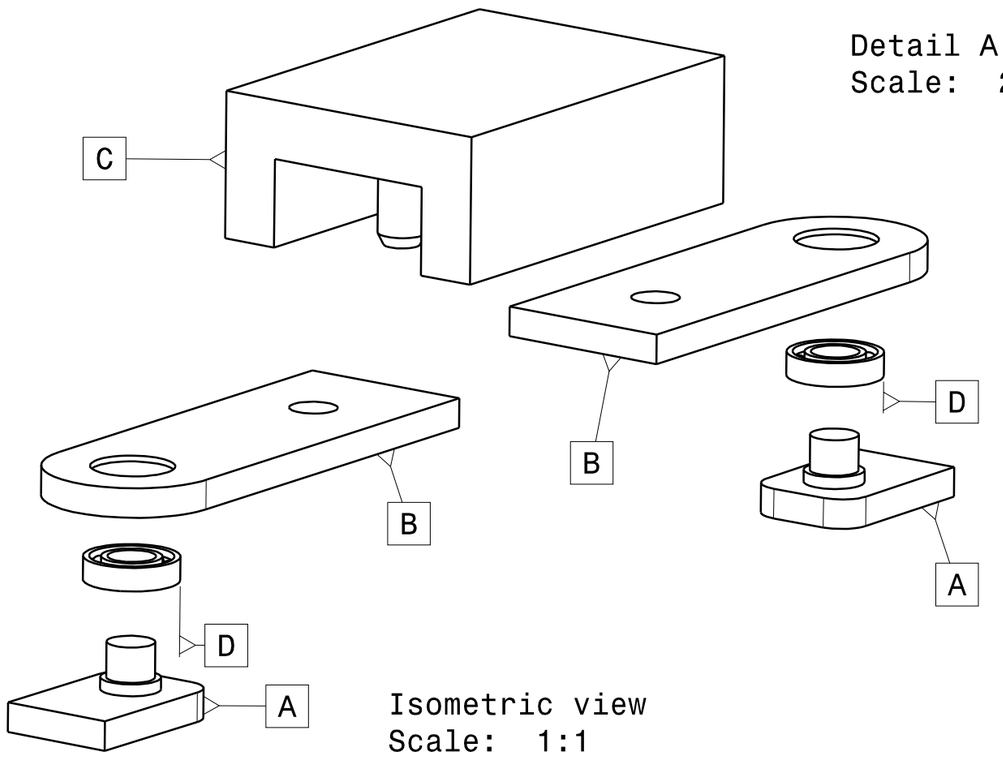

Isometric view
Scale: 1:1

Pieza	Descripción
A	Gancho
B	Mitad de unión
C	Pieza de acople
D	Rodamiento

Proyecto integrador de la carrera Ingeniería Mecánica. San Carlos de Bariloche - Junio 2011

INSTITUTO BALSEIRO - CAB

DIBUJADO POR: Alexandre	FECHA: 6/7/2011	TÍTULO DEL PLANO: Sistema de acople de carros	
REVISADO POR: Fernández M. D.	FECHA:	TAM.: A3	NÚMERO DEL PLANO: C-2 / REV:
DISEÑADO POR: Semine A.	FECHA:	ESCALA	PESO (KG) / HOJA: 1/1

Pieza	Descripción
A	Perfil antivuelco externo - primer tramo de salida
B	Perfil antivuelco interno - primer tramo de salida
C	Base - primer tramo de salida

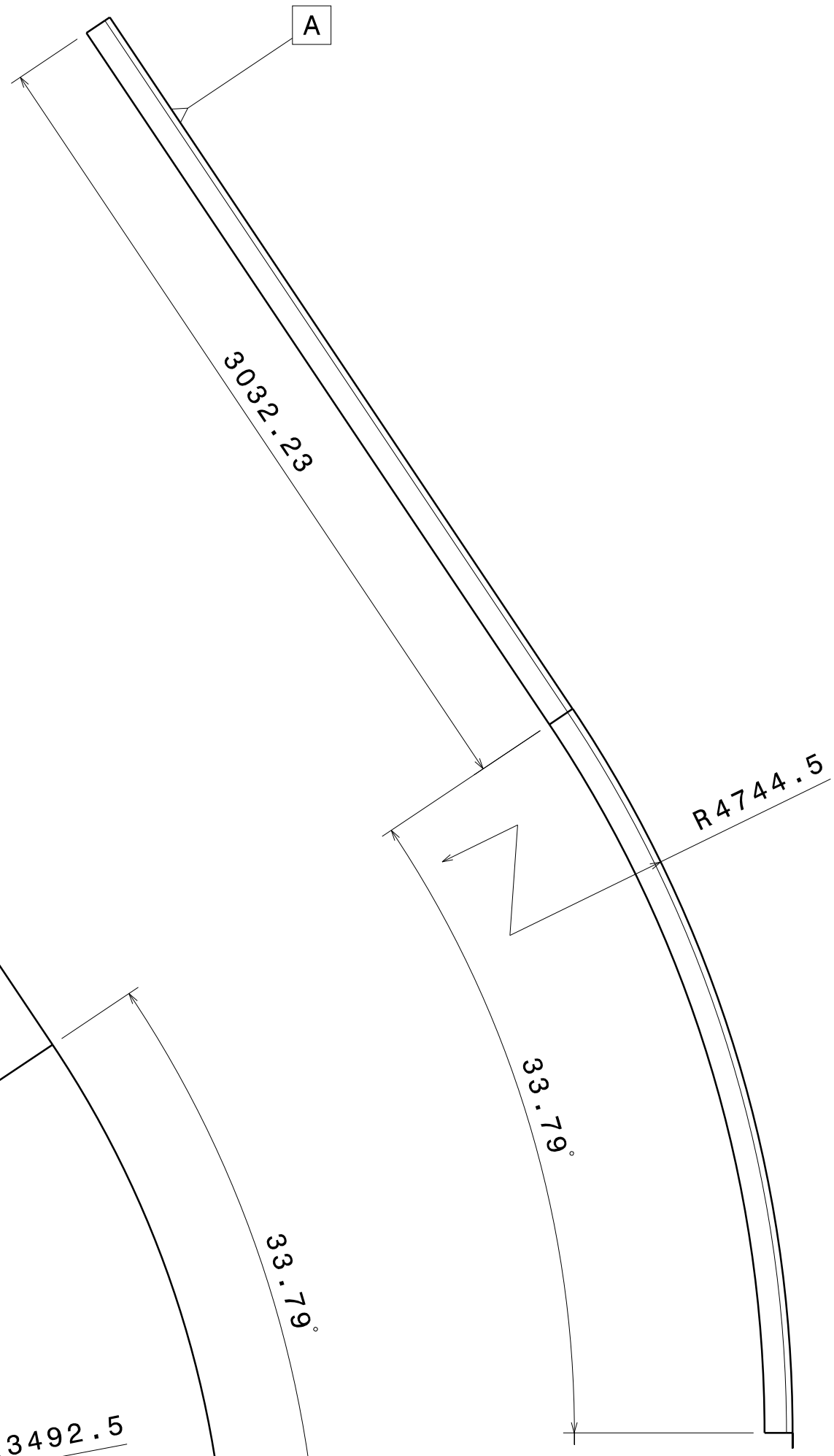

Vista superior
Escala: 1:20

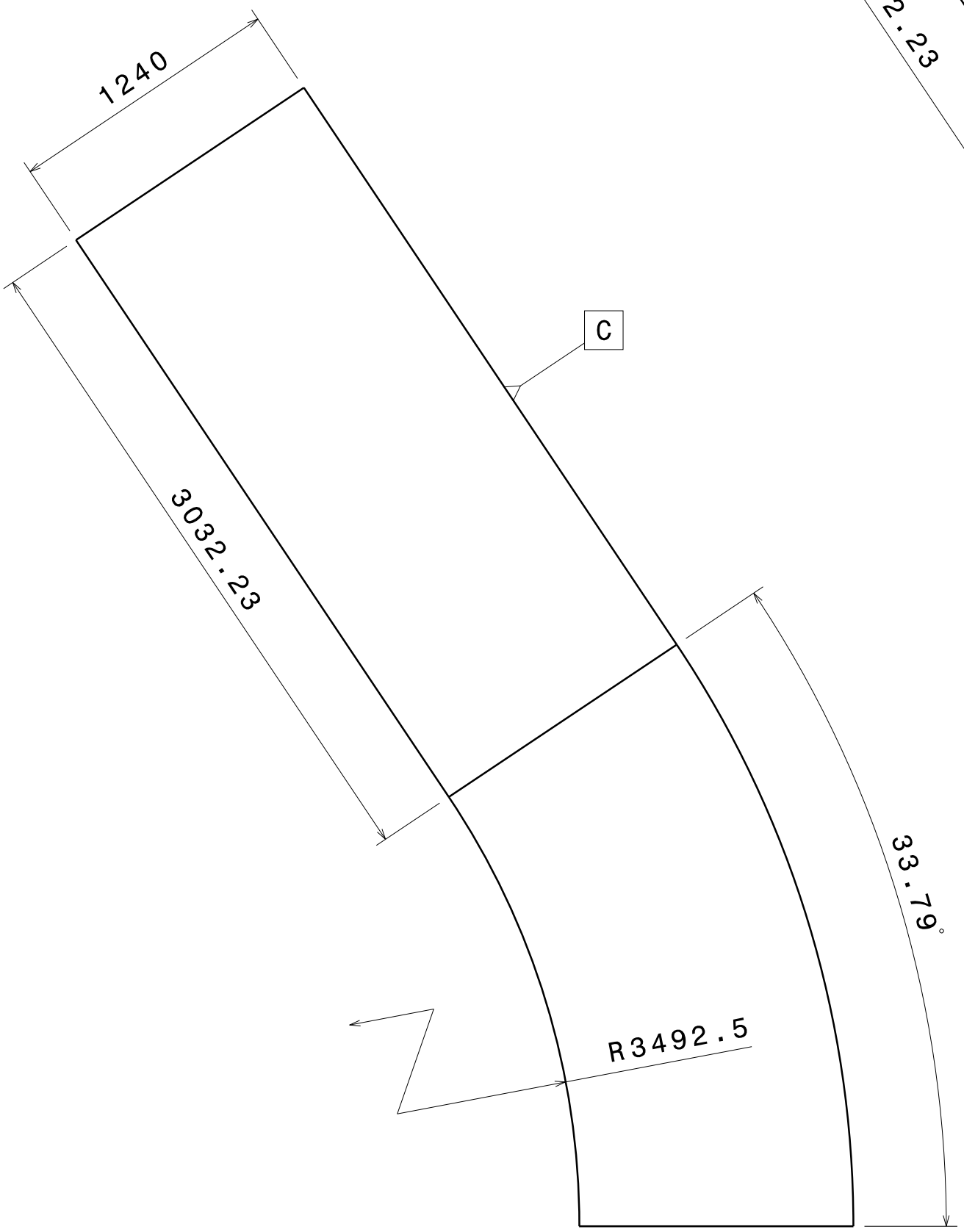

Vista superior
Escala: 1:20

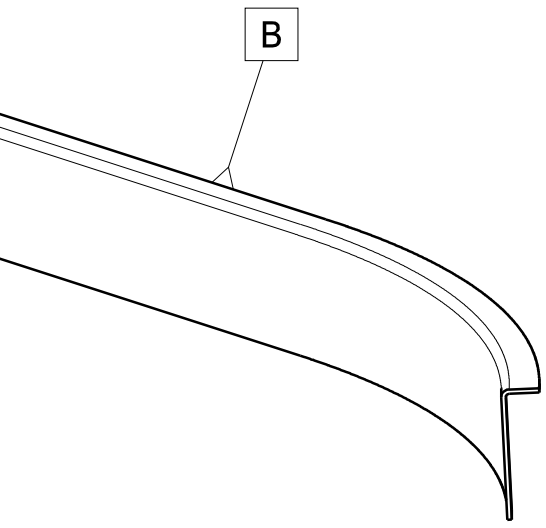

Vista isométrica
Escala: 1:20

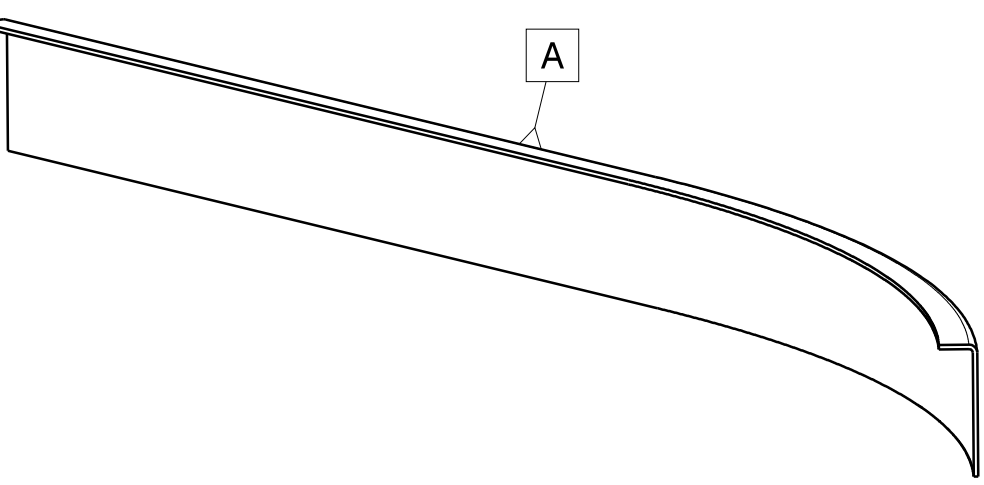

Vista isométrica
Escala: 1:20

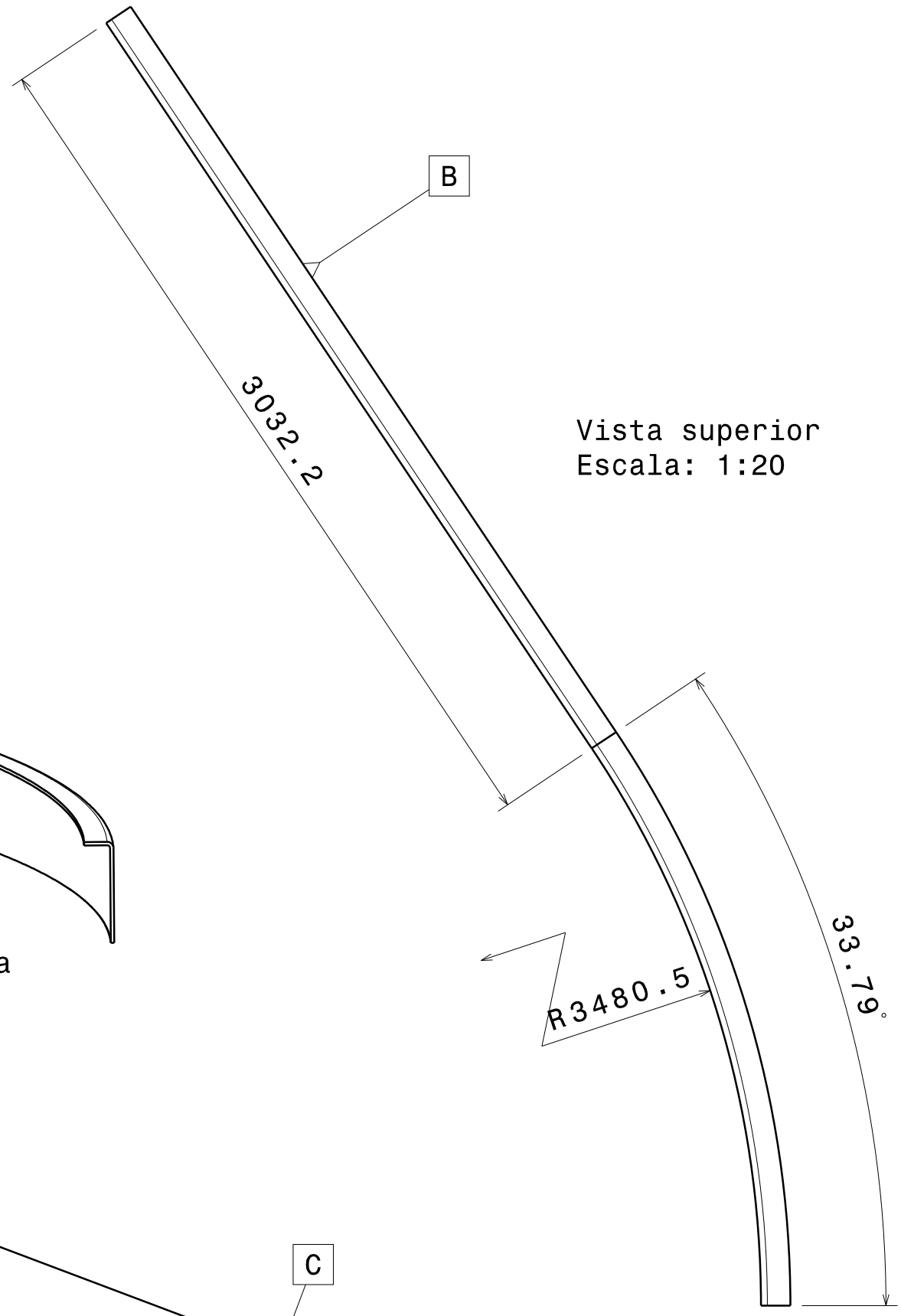

Vista superior
Escala: 1:20

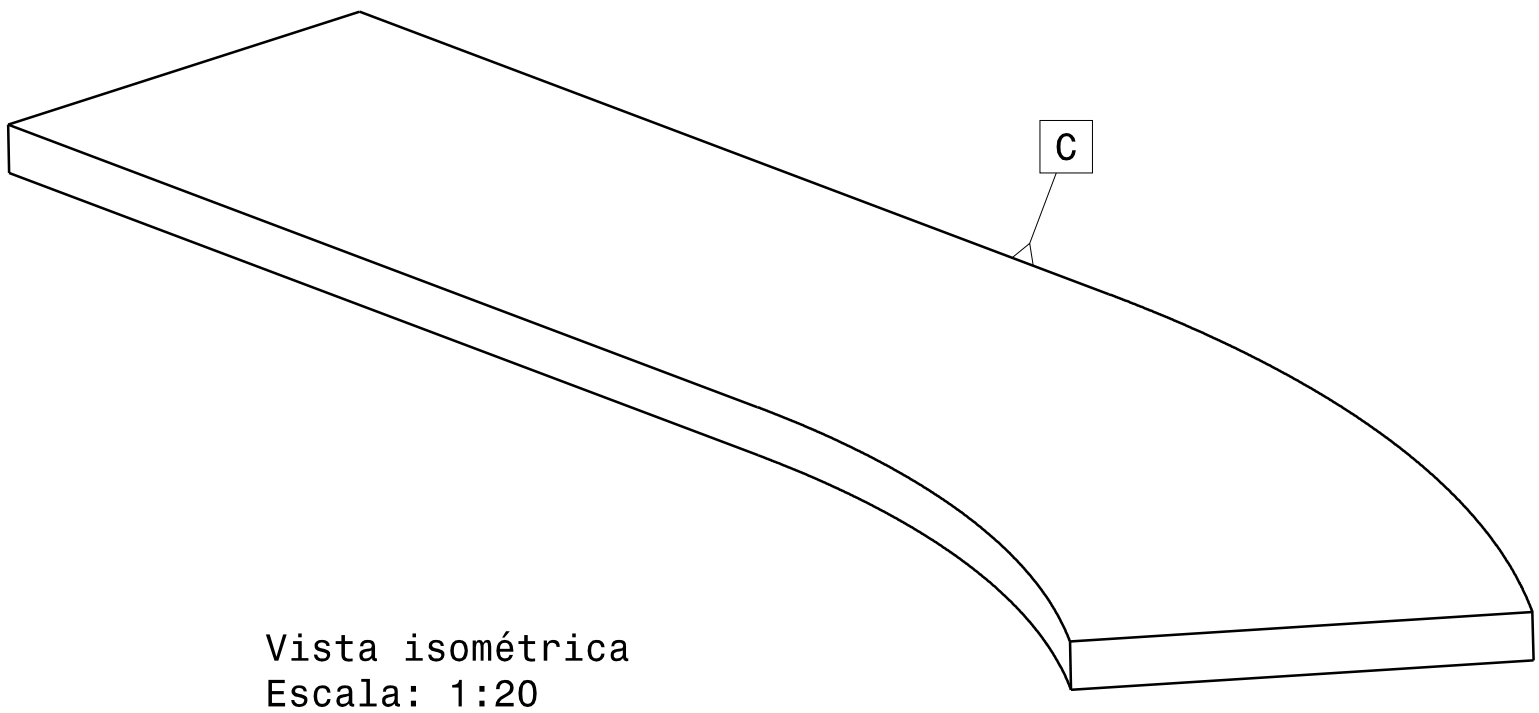

Vista isométrica
Escala: 1:20

Proyecto integrador de la carrera Ingeniería Mecánica. San Carlos de Bariloche - Junio 2011		INSTITUTO BALSEIRO - CAB			
DIBUJADO POR Semine A	FECHA 6/7/2011	TÍTULO DEL PLANO Tramo de salida 2			
REVISADO POR Fernández M. D.	FECHA	TAM. A2	NÚMERO DEL PLANO D-4		REV
DISEÑADO POR Semine A.	FECHA	ESCALA	PESO (KG)		HOJA 1/1

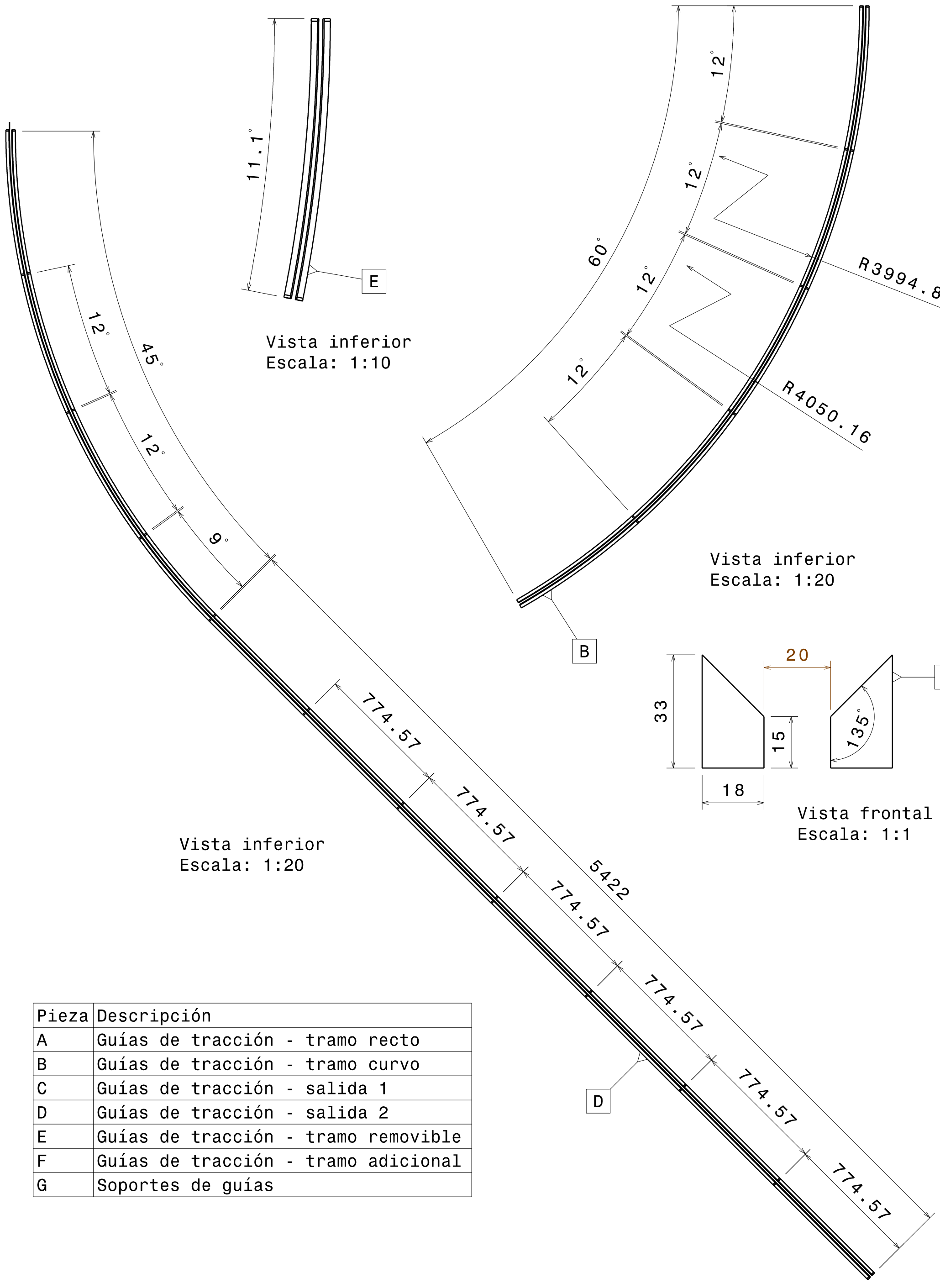

Pieza	Descripción
A	Guías de tracción - tramo recto
B	Guías de tracción - tramo curvo
C	Guías de tracción - salida 1
D	Guías de tracción - salida 2
E	Guías de tracción - tramo removible
F	Guías de tracción - tramo adicional
G	Soportes de guías

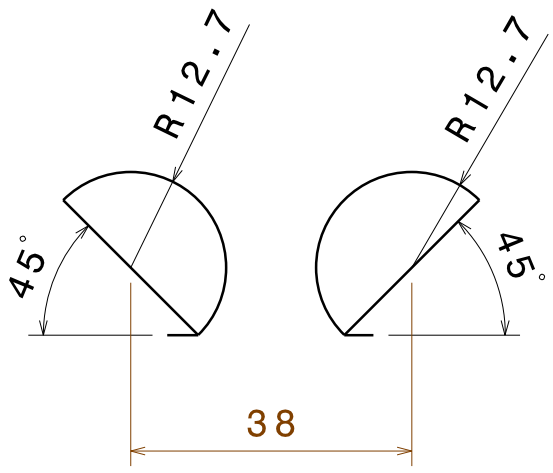

Detalla B
Escala: 1:1

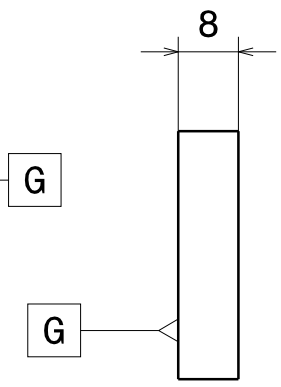

Vista izquierda
Escala: 1:1

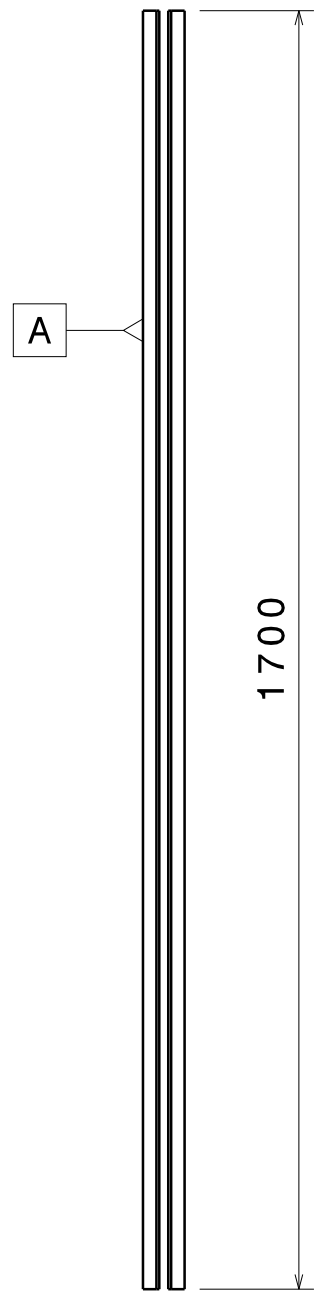

Vista inferior
Escala: 1:10

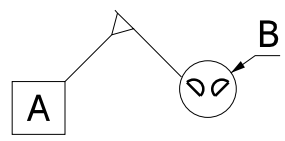

Vista frontal
Escala: 1:10

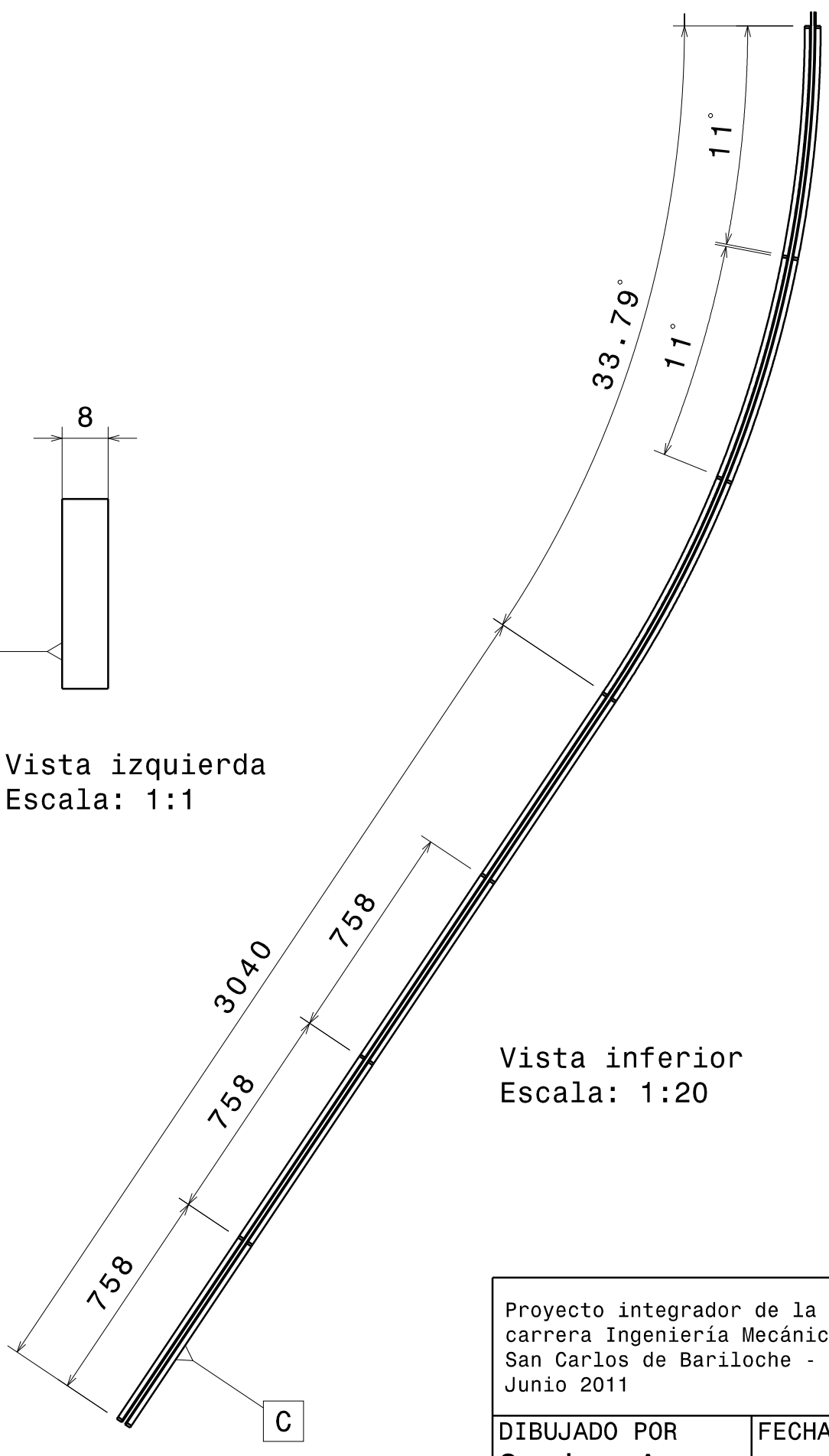

Vista inferior
Escala: 1:20

Proyecto integrador de la carrera Ingeniería Mecánica. San Carlos de Bariloche - Junio 2011		INSTITUTO BALSEIRO - CAB			
DIBUJADO POR Semine A	FECHA 6/7/2011	TÍTULO DEL PLANO Guías de transmisión			
REVISADO POR Fernández M. D.	FECHA	TAM. A2	NÚMERO DEL PLANO D-7		REV
DISEÑADO POR Semine A.	FECHA	ESCALA	PESO (KG)		HOJA 1/1

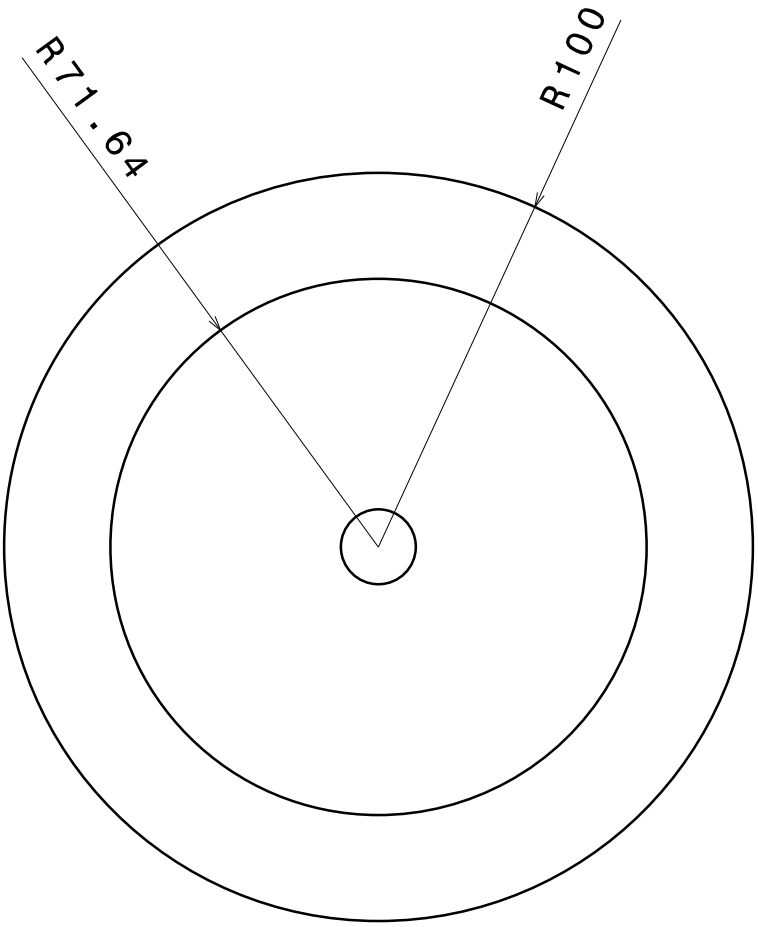

Vista frontal
Escala: 1:2

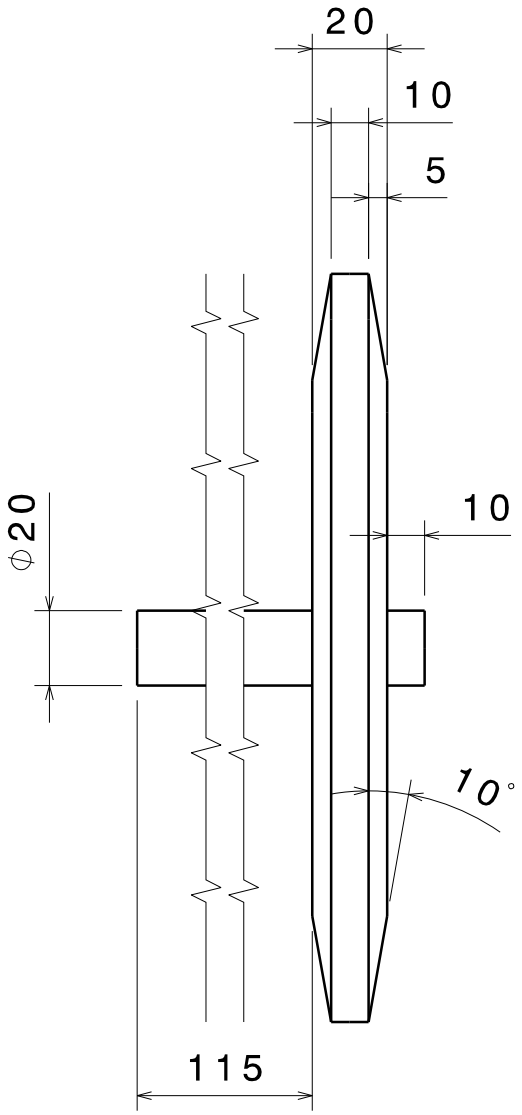

Vista izquierda
Escala: 1:2

Proyecto integrador de la carrera Ingeniería Mecánica. San Carlos de Bariloche - Junio 2011		INSTITUTO BALSEIRO - CAB			
DIBUJADO POR Semine A.	FECHA 5/14/2011	TÍTULO DEL PLANO Rueda cónica			
REVISADO POR Fernández M. D.	FECHA	TAM. A4	NÚMERO DE PLANO B-2		REV
DISEÑADO POR Semine A.	FECHA	ESCALA	PESO (KG)		HOJA 1/1

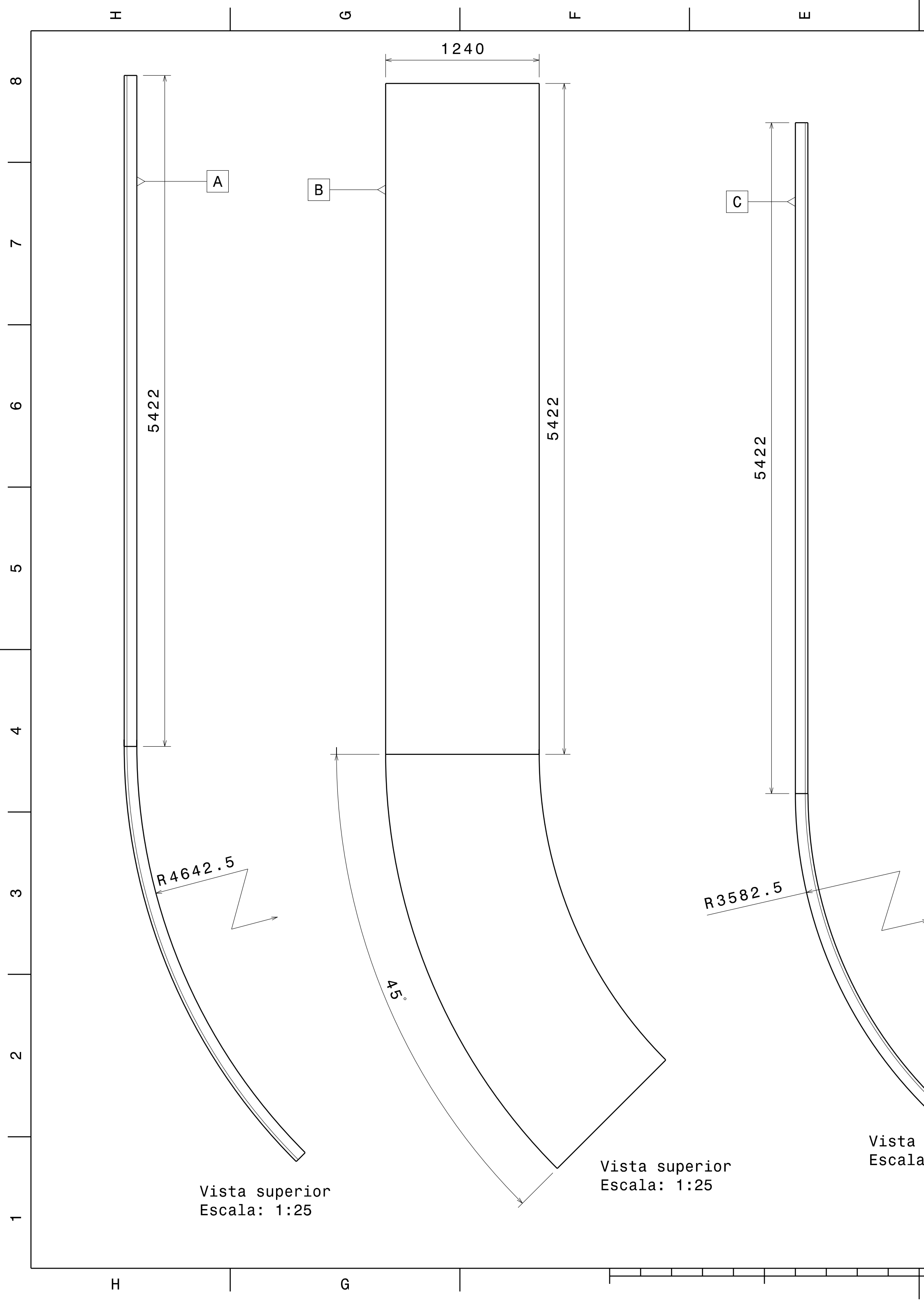
H
G
F
E
8
7
6
5
4
3
2
1
A
B
C
1240
5422
5422
5422
R4642.5
R3582.5
45°
Vista superior
Escala: 1:25
Vista superior
Escala: 1:25
Vista
Escala
H
G

Pieza	Descripción
A	Perfil antivuelco externo
B	Base
C	Perfil antivuelco interno

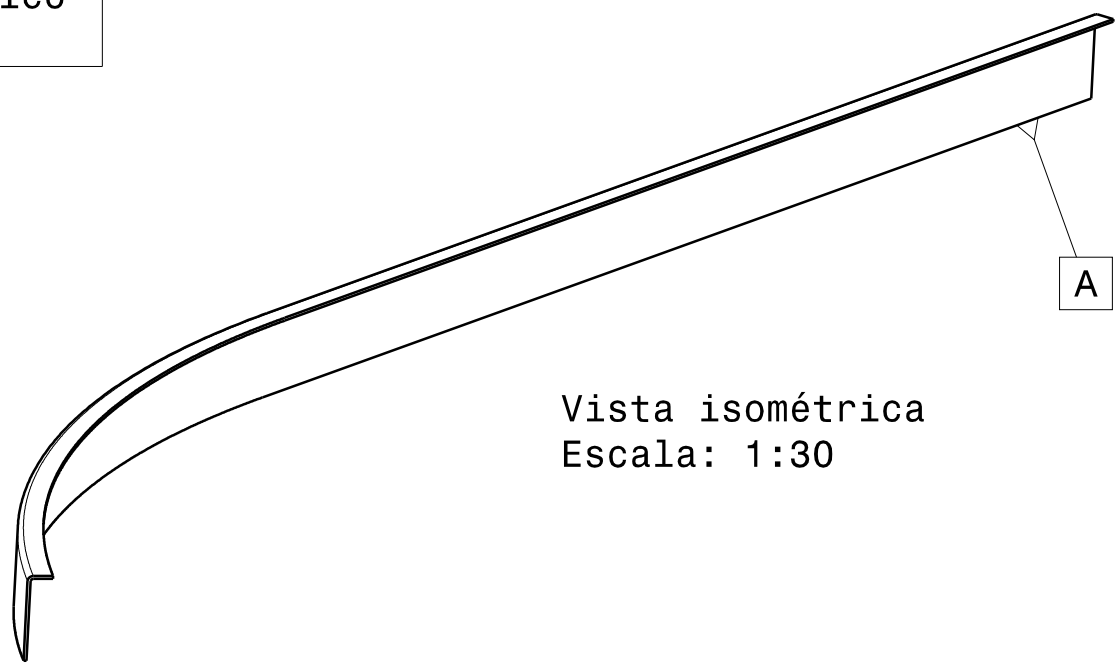

Vista isométrica
Escala: 1:30

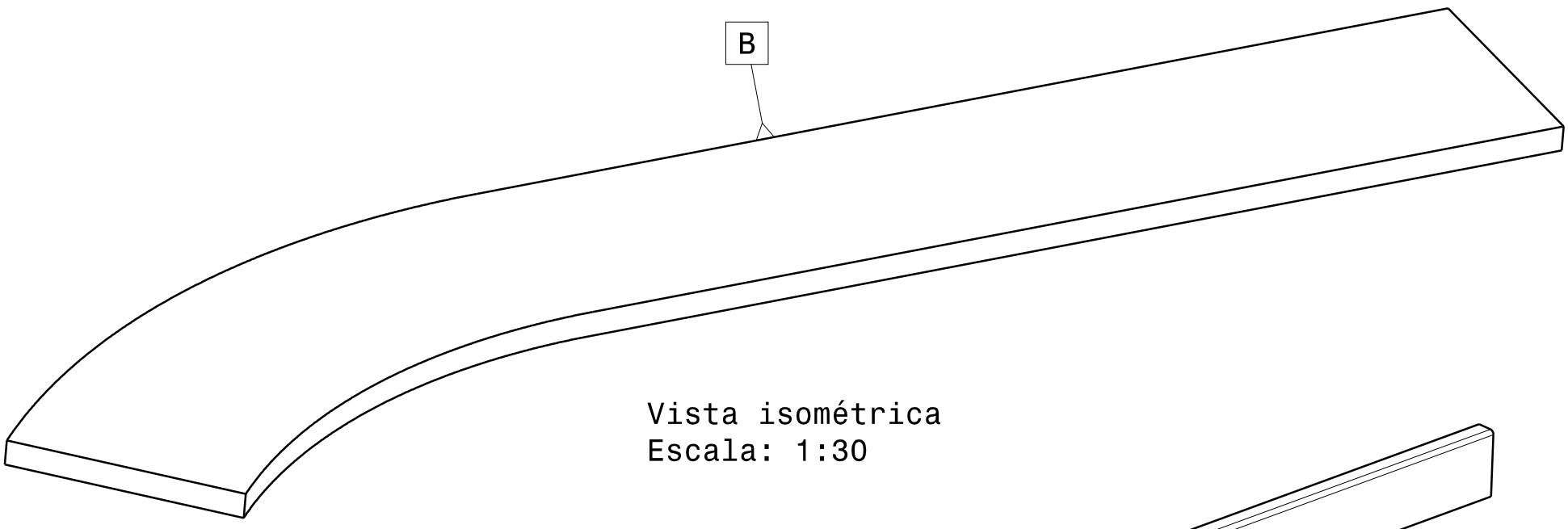

Vista isométrica
Escala: 1:30

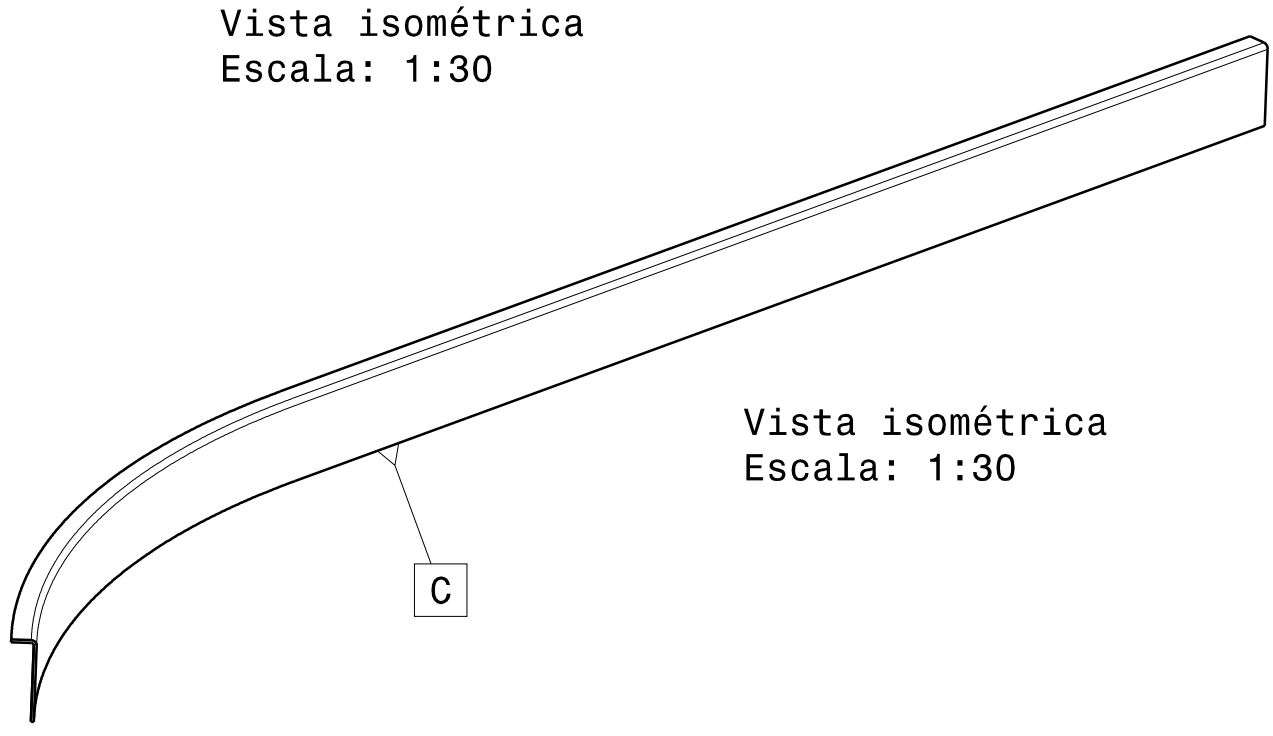

Vista isométrica
Escala: 1:30

a superior
a: 1:25

Proyecto integrador de la carrera Ingeniería Mecánica. San Carlos de Bariloche - Junio 2011		INSTITUTO BALSEIRO - CAB	
DIBUJADO POR Semine A	FECHA 6/7/2011	TÍTULO DEL PLANO Tramo de salida 1	
REVISADO POR Fernández M. D.	FECHA	TAM. A2	NÚMERO DEL PLANO D-5	REV
DISEÑADO POR Semine A.	FECHA	ESCALA	PESO (KG)	HOJA 1/1

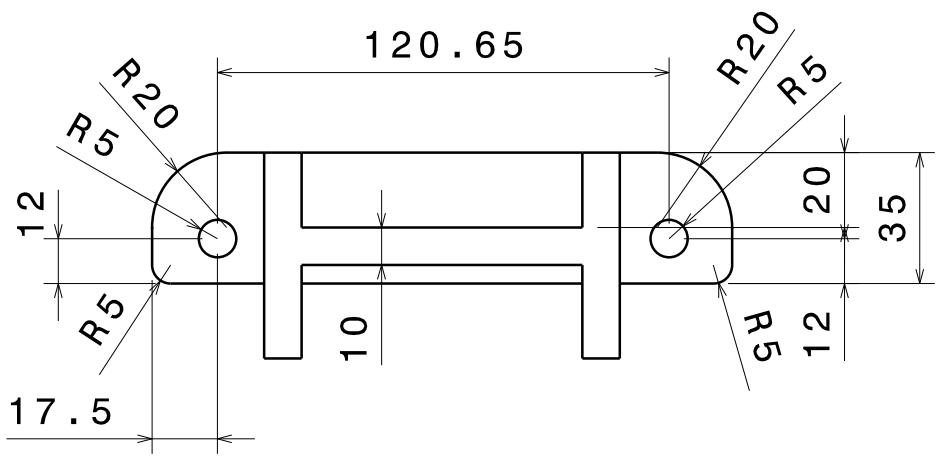

Vista inferior
Escala: 1:2

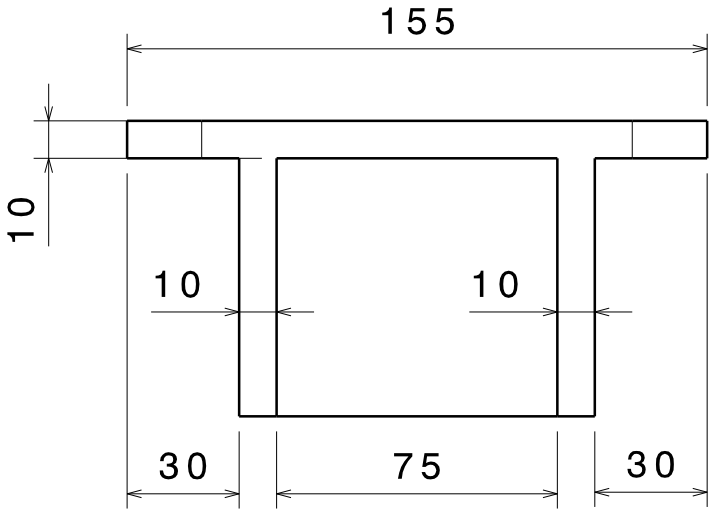

Vista frontal
Escala: 1:2

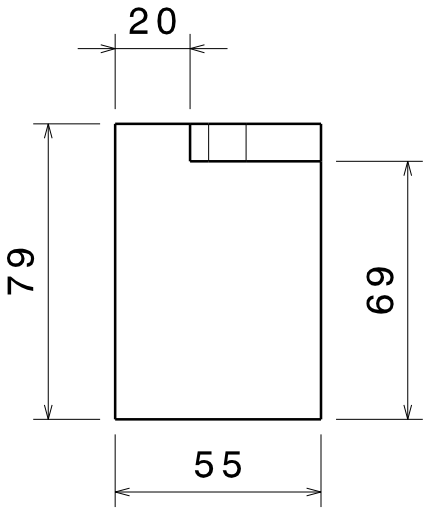

Vista izquierda
Escala: 1:2

Proyecto integrador de la carrera Ingeniería Mecánica. San Carlos de Bariloche - Junio 2011		INSTITUTO BALSEIRO - CAB			
DIBUJADO POR Semine A.	FECHA 5/14/2011	TÍTULO DEL PLANO Soporte de mordaza de freno			
REVISADO POR Fernández M. D.	FECHA	TAM. A4	NÚMERO DE PLANO A-3		REV
DISEÑADO POR Semine A.	FECHA	ESCALA	PESO (KG)		HOJA 1/1

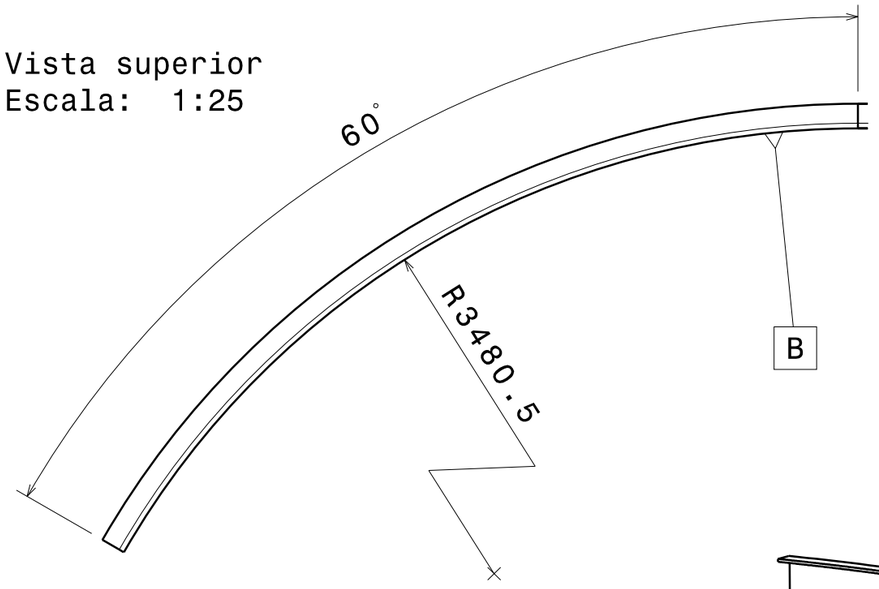

Vista superior
Escala: 1:25

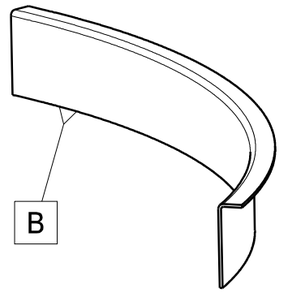

Vista isométrica
Escala: 1:25

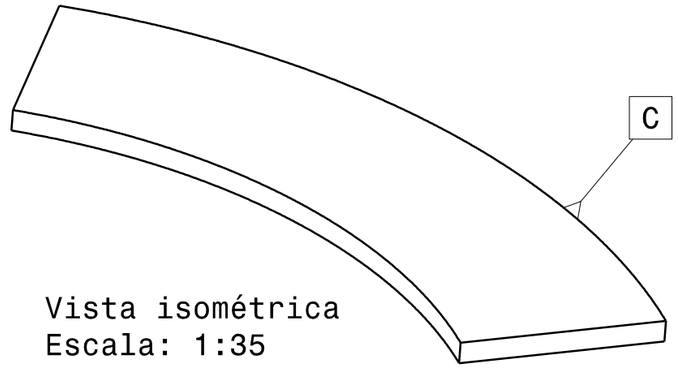

Vista isométrica
Escala: 1:35

A	Perfil antivuelco externo - tramo curvo
B	Perfil antivuelco interno - tramo curvo
C	Base - tramo curvo

Vista isométrica
Escala: 1:25

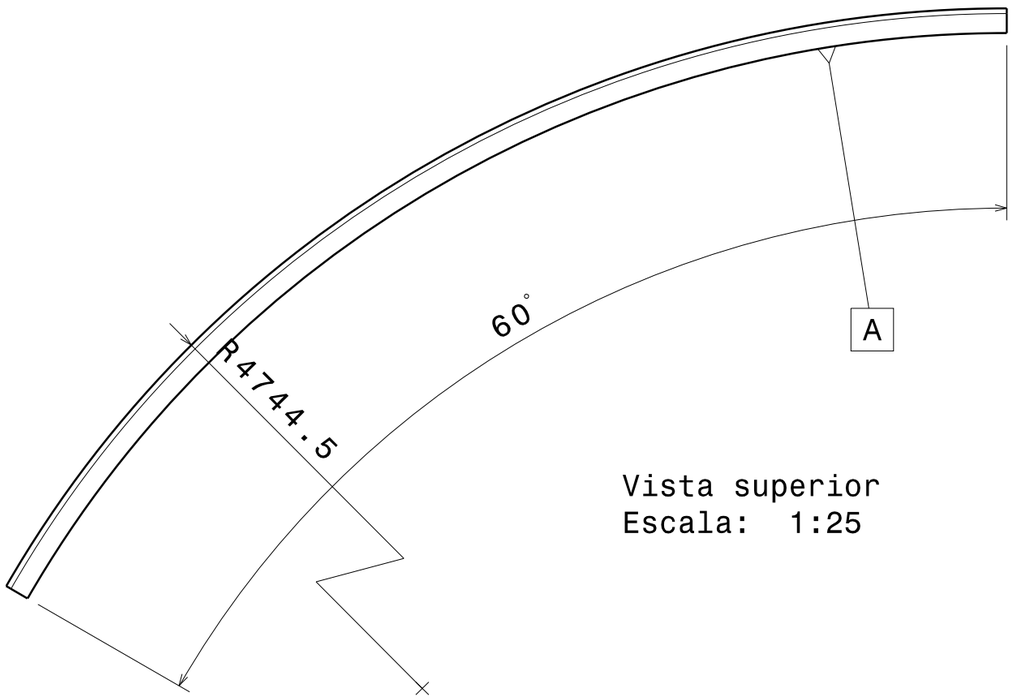

Vista superior
Escala: 1:25

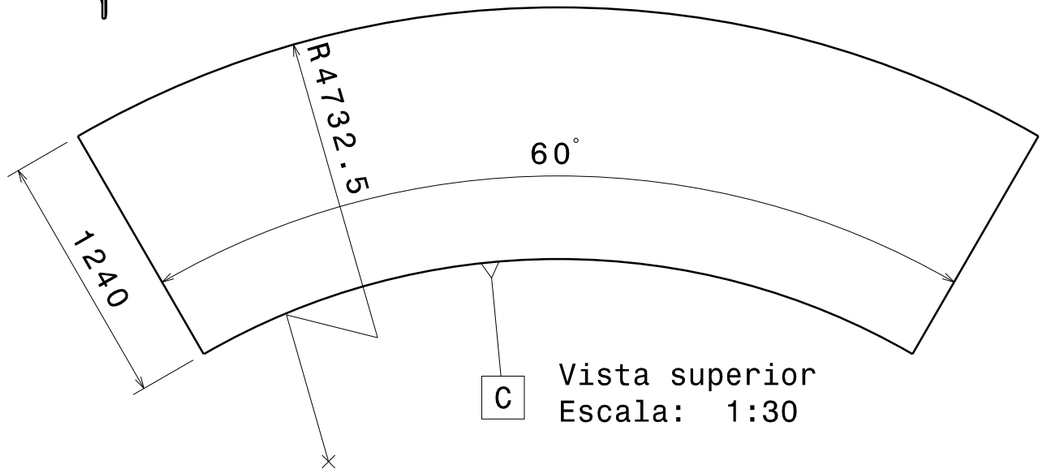

Vista superior
Escala: 1:30

Proyecto integrador de la carrera Ingeniería Mecánica. San Carlos de Bariloche - Junio 2011

INSTITUTO BALSEIRO - CAB

DIBUJADO POR: Semine A.	FECHA: 5/13/2011	TÍTULO DEL PLANO: Tramo curvo - piezas	
EVIASADO POR: Fernández M. D.	FECHA	TAM.: A3	PLANO NÚMERO: D-2 / REV
DISEÑADO POR: Semine A.	FECHA	ESCALA	PESO (KG) / HOJA 1/1

Pieza	Descripción
A	Perfil antivuelco - tramo recto
B	Base - tramo recto

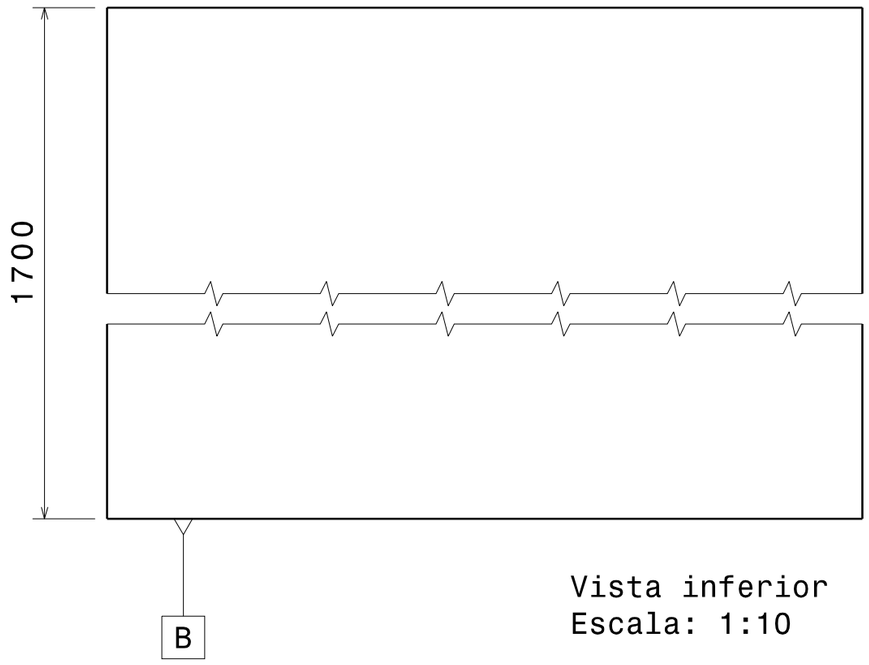

Vista inferior
Escala: 1:10

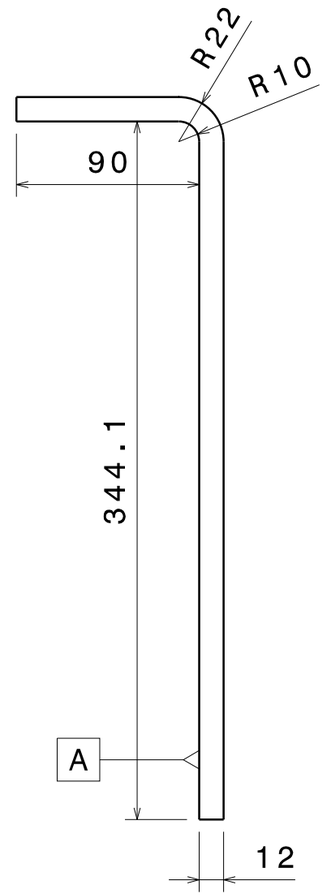

Vista frontal
Escala: 1:3

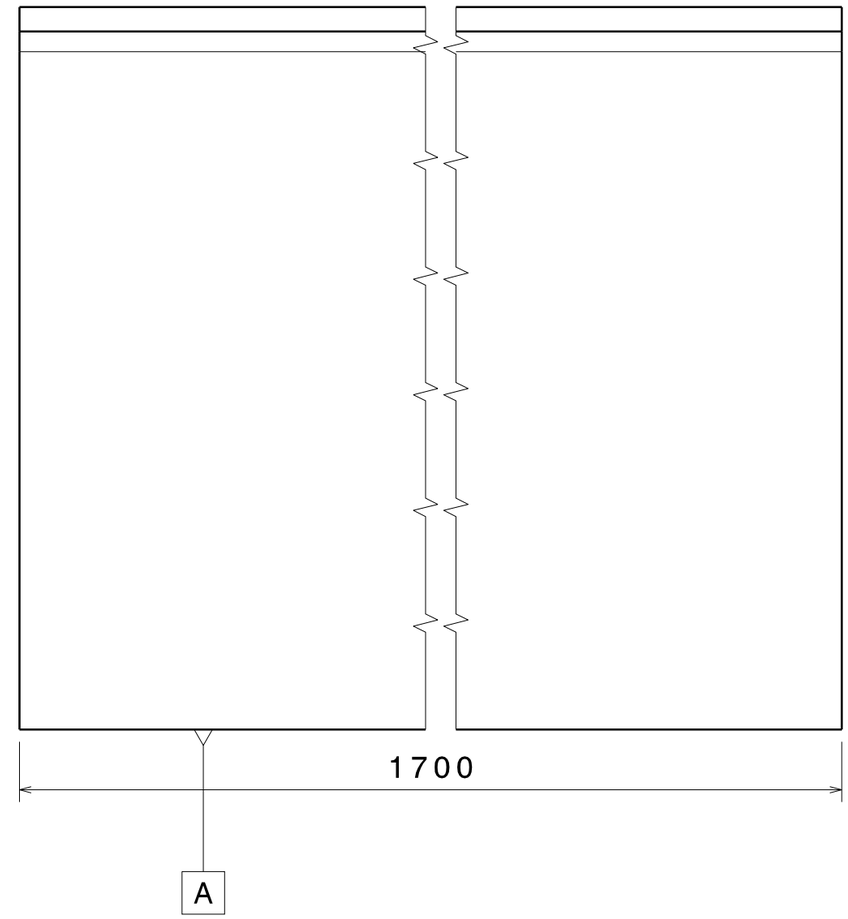

Vista izquierda
Escala: 1:3

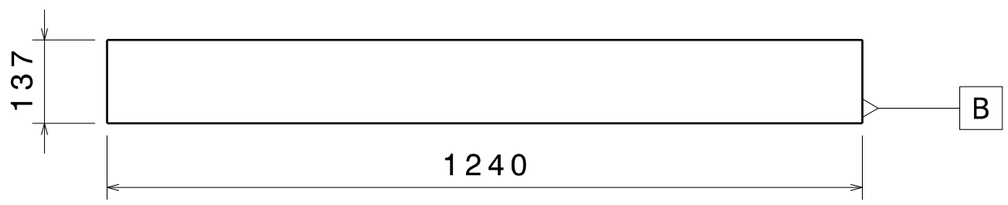

Vista frontal
Escala: 1:10

Proyecto integrador de la carrera Ingeniería Mecánica. San Carlos de Bariloche - Junio 2011

INSTITUTO BALSEIRO - CAB

DIBUJADO POR: Alexandre	FECHA: 6/7/2011	TÍTULO DEL PLANO: Tramo recto de la vía y perfil L	
REVISADO POR: Fernández M. D.	FECHA	TAM.: A3	NÚMERO DEL PLANO: D-1 / REV
DISEÑADO POR: Semine A.	FECHA	ESCALA	PESO (KG) / HOJA 1/1

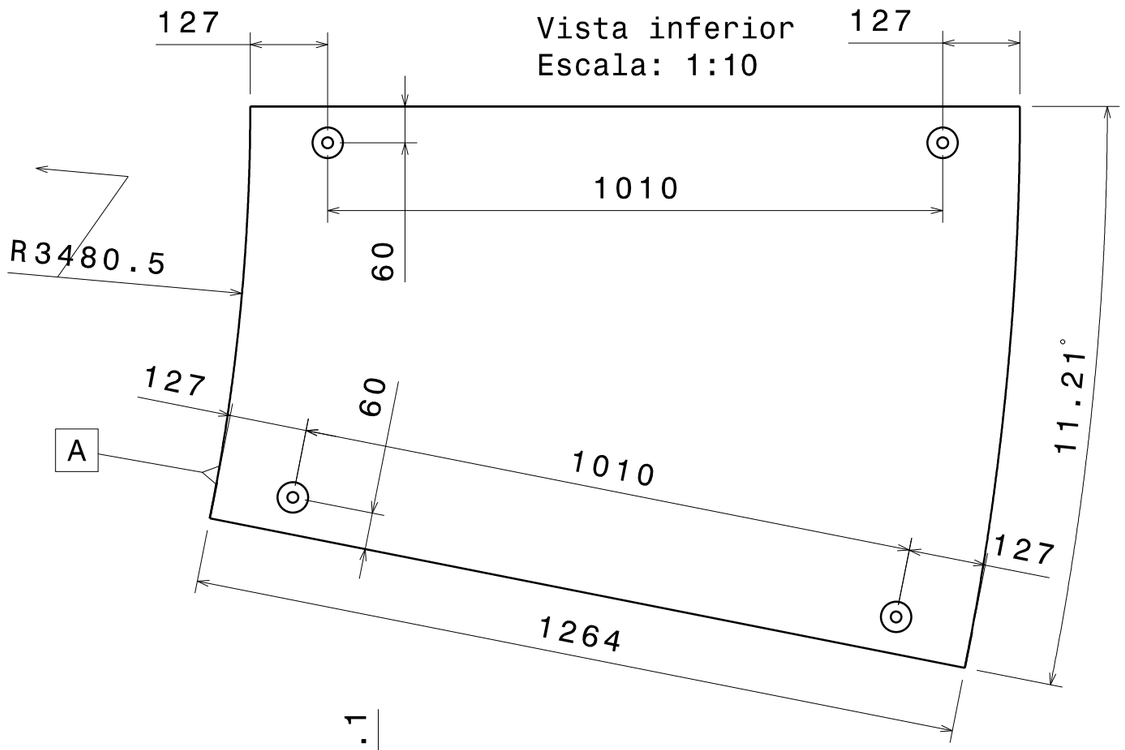

Vista inferior
Escala: 1:10

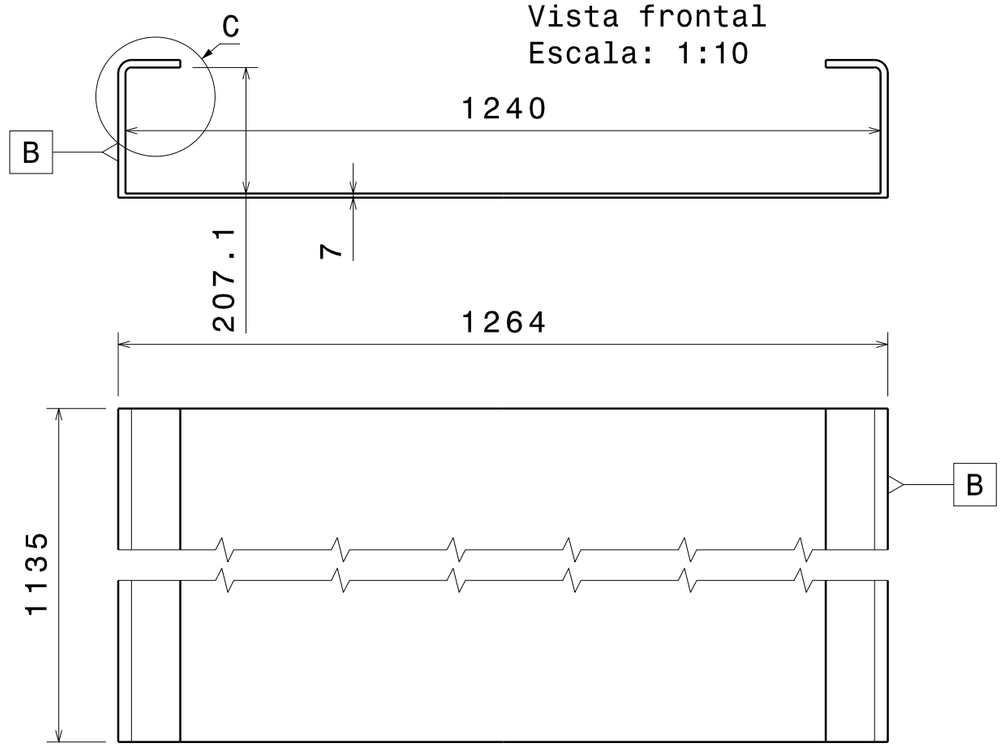

Vista frontal
Escala: 1:10

Vista superior
Escala: 1:10

Pieza	Descripción
A	Tramo removible
B	Tramo adicional

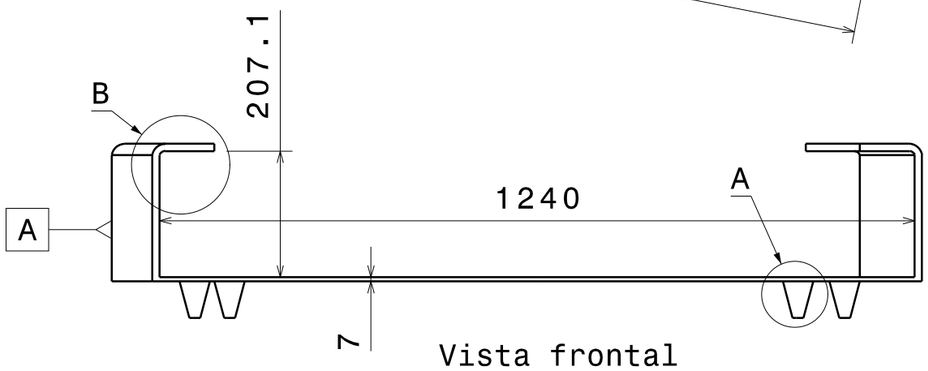

Vista frontal
Escala: 1:10

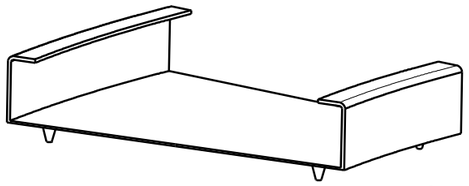

Vista isométrica
Escala: 1:20

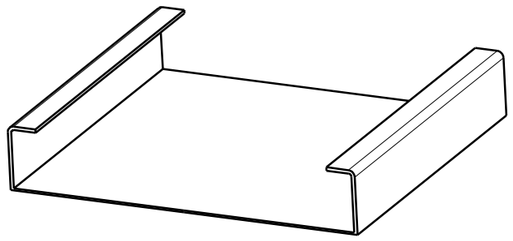

Vista isométrica
Escala: 1:20

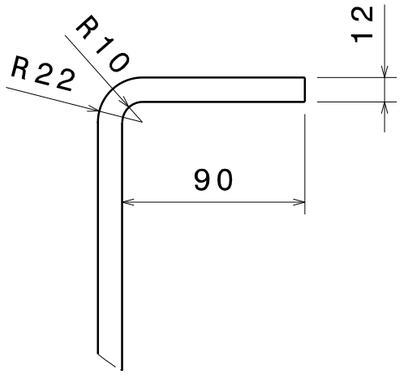

Detalle C
Escala: 1:3

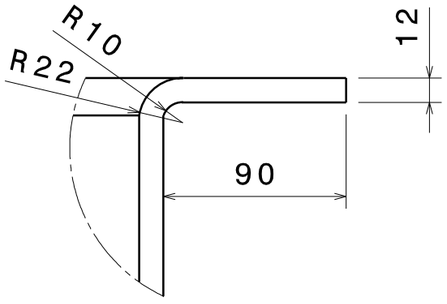

Detalle B
Escala: 1:3

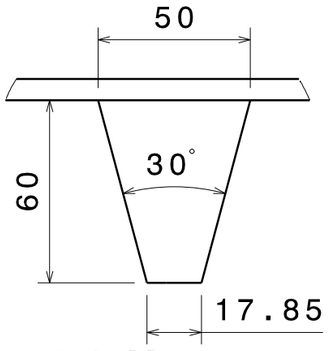

Detalle A
Escala: 1:2

Proyecto integrador de la carrera Ingeniería Mecánica. San Carlos de Bariloche - Junio 2011

INSTITUTO BALSEIRO - CAB

DIBUJADO POR: Alexandre	FECHA: 6/7/2011	TÍTULO DEL PLANO: Tramos removible y adicional	
REVISADO POR: Fernández M. D.	FECHA:	TAM.: A3	NÚMERO DEL PLANO: D-3 / REV:
DISEÑADO POR: Semine A.	FECHA:	ESCALA:	PESO (KG): / HOJA: 1/1

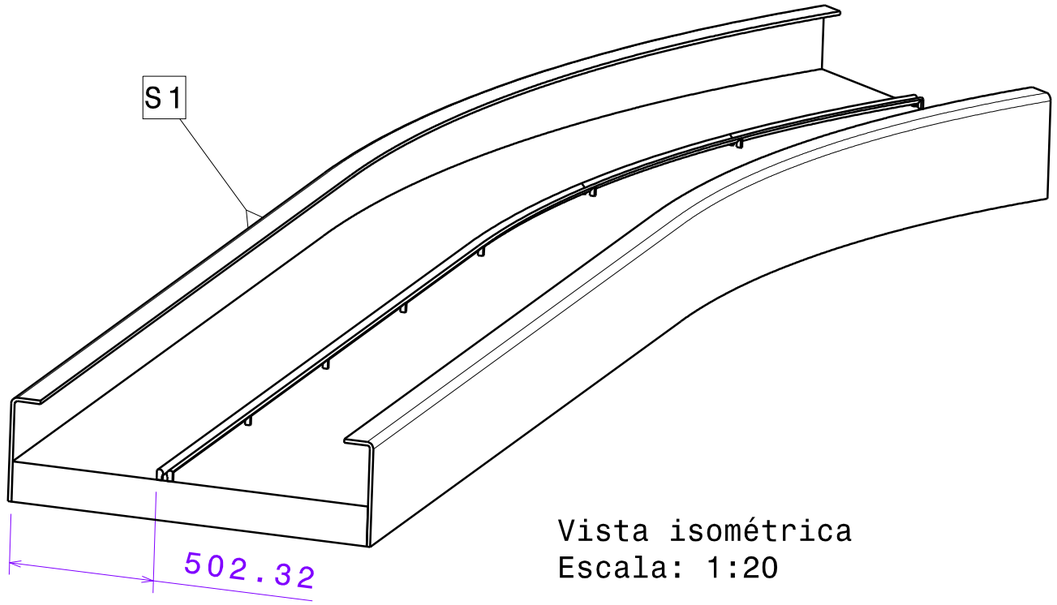

Vista isométrica
Escala: 1:20

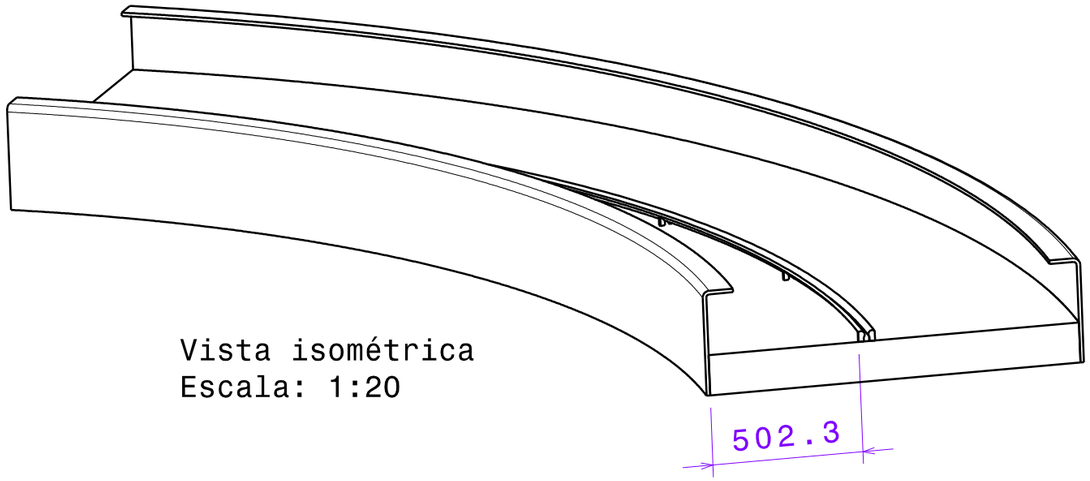

Vista isométrica
Escala: 1:20

Pieza	Descripción
A	Vía armada - tramo de salida 1
B	Vía armada - tramo de salida 2
C	Vía armada - tramo recto
D	Vía armada - tramo curvo

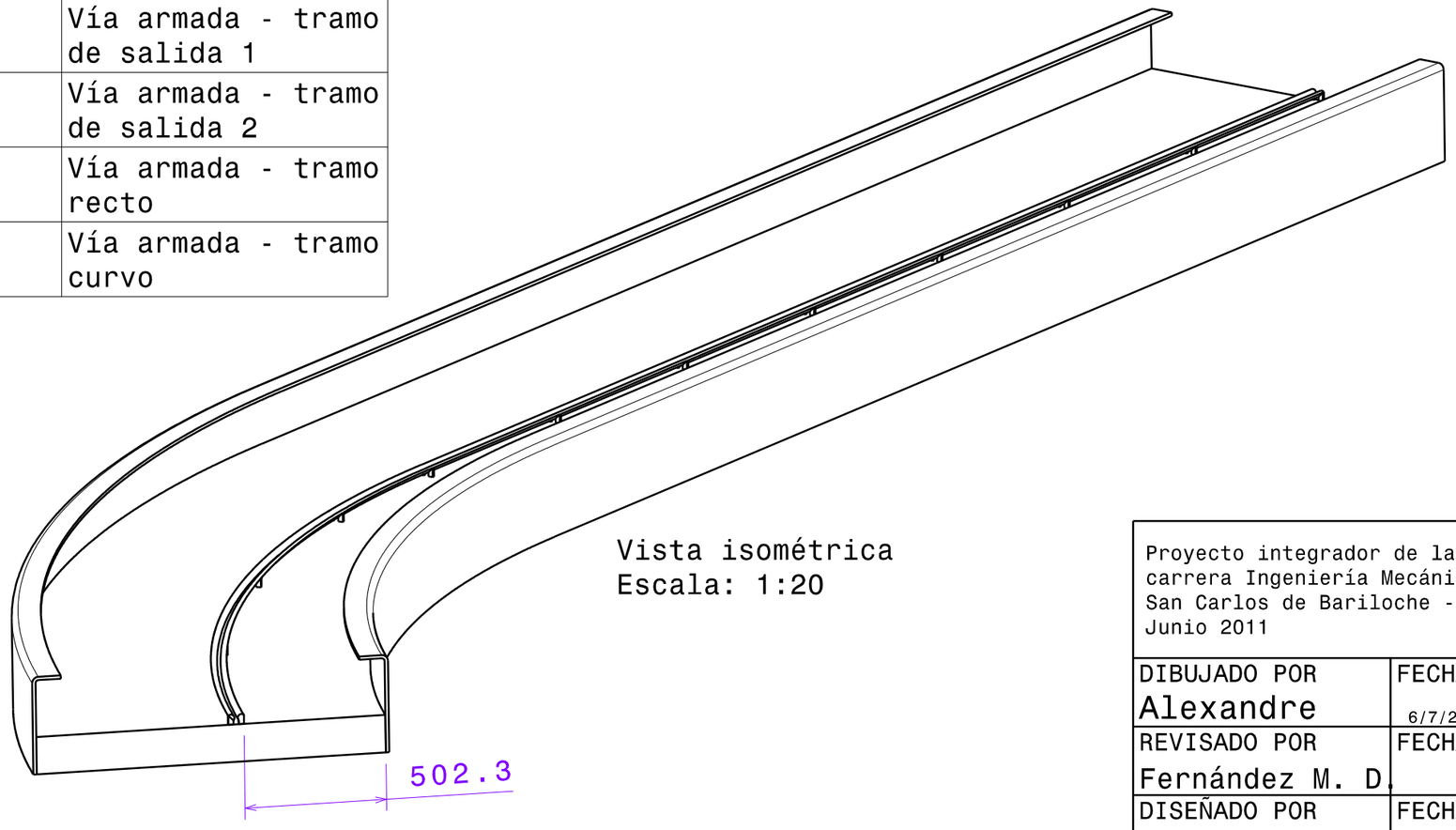

Vista isométrica
Escala: 1:20

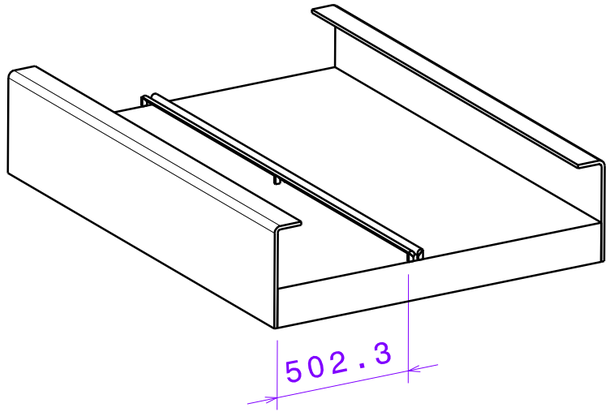

Vista isométrica
Escala: 1:20

Proyecto integrador de la carrera Ingeniería Mecánica. San Carlos de Bariloche - Junio 2011

INSTITUTO BALSEIRO - CAB

DIBUJADO POR: Alexandre	FECHA: 6/7/2011	TÍTULO DEL PLANO: Tramos de vía armados	
REVISADO POR: Fernández M. D.	FECHA	TAM.: A3	NÚMERO DEL PLANO: E-2 / REV
DISEÑADO POR: Semine A.	FECHA	ESCALA	PESO (KG) / HOJA 1/1

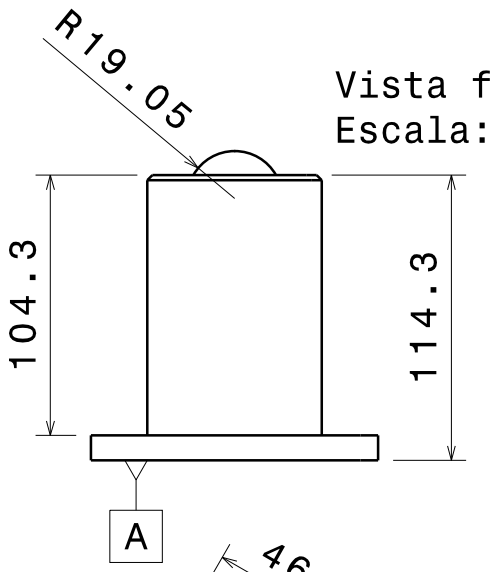

Vista frontal
Escala: 1:3

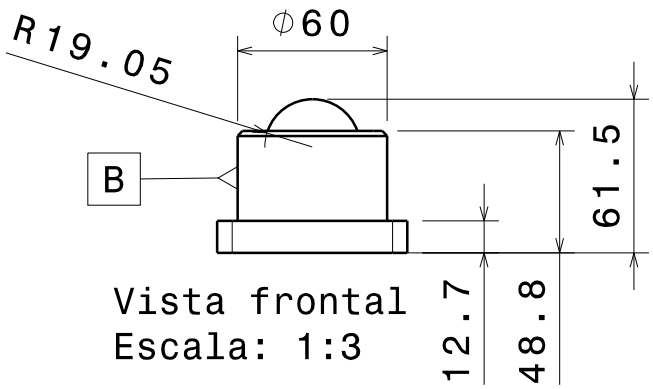

Vista frontal
Escala: 1:3

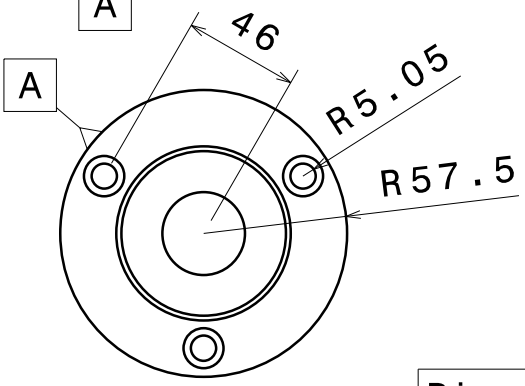

Vista superior
Escala: 1:3

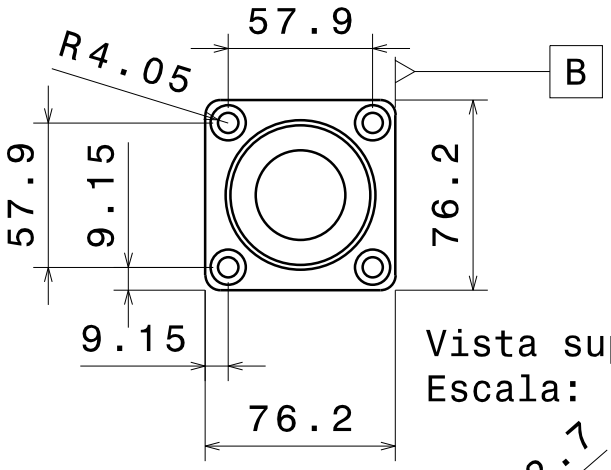

Vista superior
Escala: 1:3

Pieza	Descripción
A	9740
B	9240
C	LM25
D	LC22

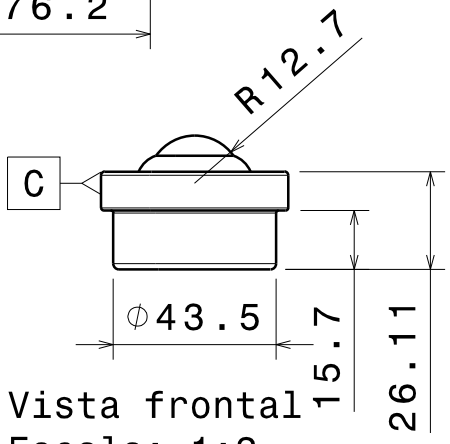

Vista frontal
Escala: 1:2

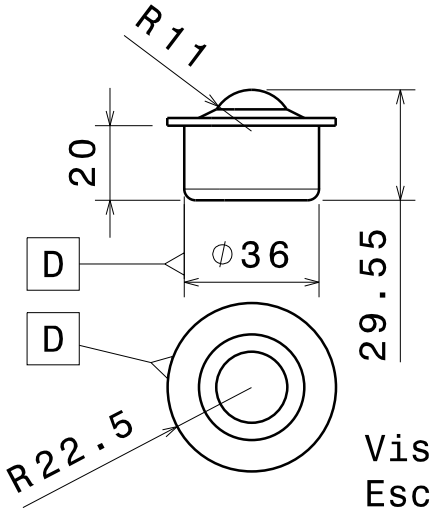

Vista frontal
Escala: 1:2

Vista superior
Escala: 1:2

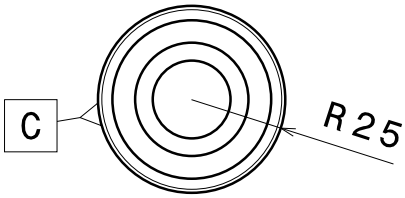

Vista superior
Escala: 1:2

Proyecto integrador de la carrera Ingeniería Mecánica. San Carlos de Bariloche - Junio 2011

INSTITUTO BALSEIRO - CAB

DIBUJADO POR: Semine A.	FECHA: 5/14/2011	TÍTULO DEL PLANO: Unidades de trans. de bolas		
REVISADO POR: Fernández M. D.	FECHA	TAM.: A4	NÚMERO DE PLANO: C-1	REV
DISEÑADO POR: Semine A.	FECHA	ESCALA	PESO (KG)	HOJA 1/1